品　　名	セキスイ アルミ大型引戸
タ イ プ	2型 H14 10000mm 片 右引き
呼　　称	アルミヒキド 2−14100S R
高さ・開口幅	H14・10000mm
図面番号	KFTH01243

全開時

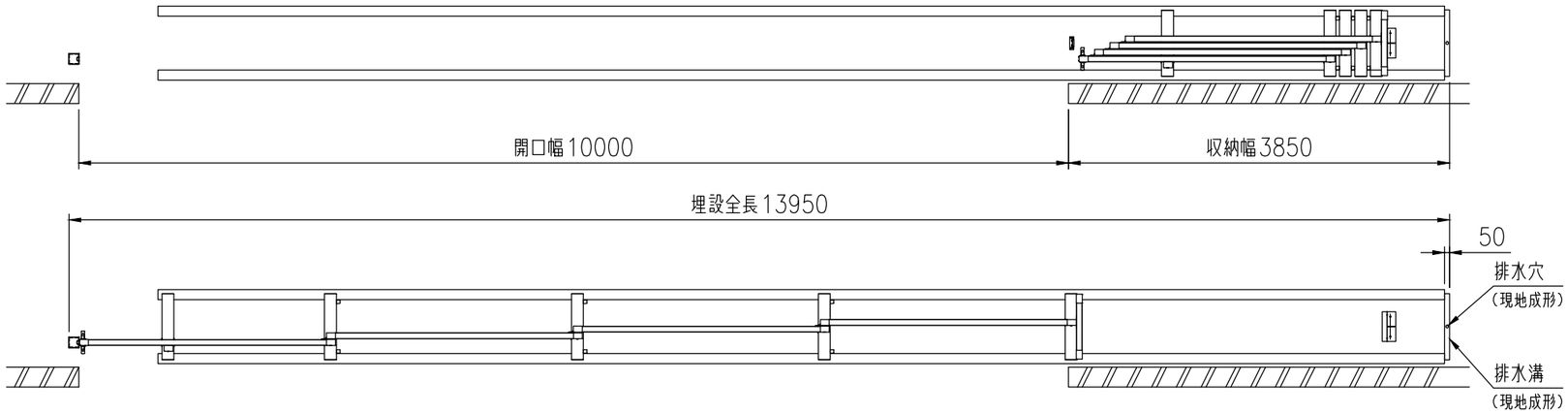

全閉時

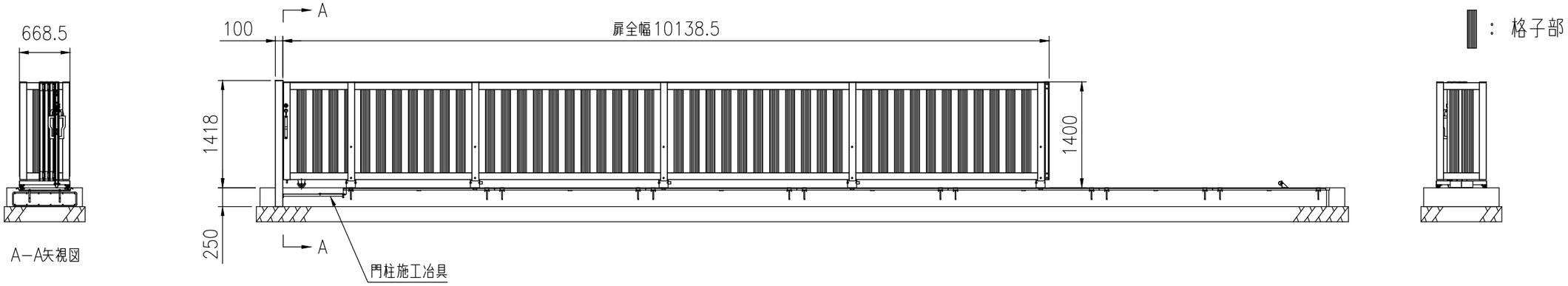

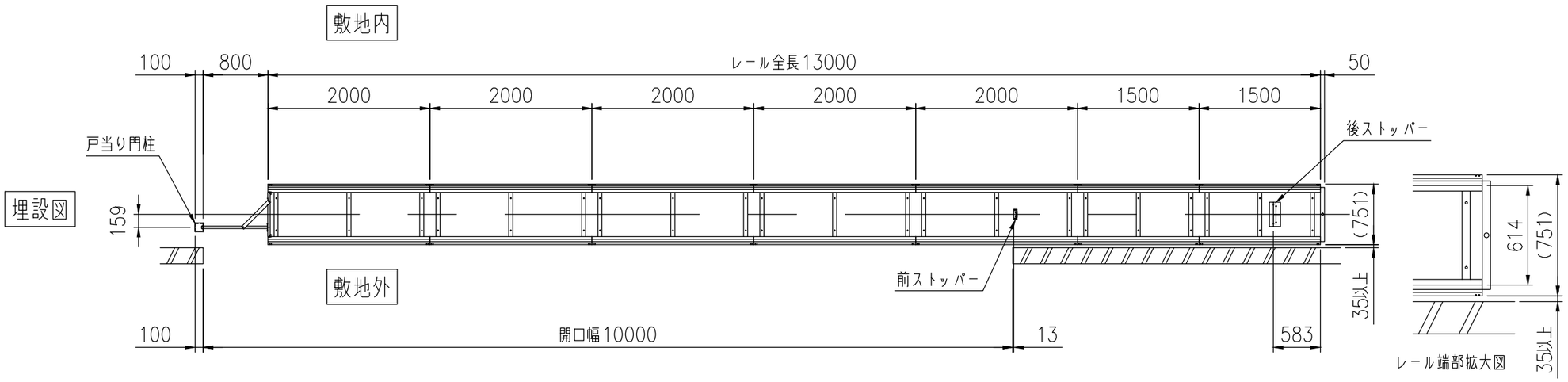

積水樹脂株式会社