品　名	セキスイ アルミ大型引戸
タイプ	2型 H12 12000mm 片 右引き
呼　称	アルミヒキド 2−12120S R
高さ・開口幅	H12・12000mm
図面番号	KFTH01227

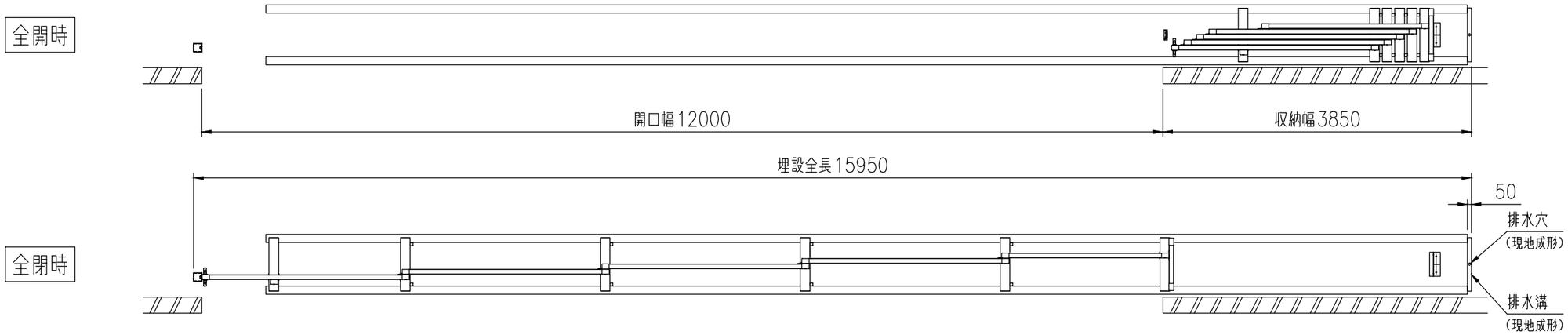

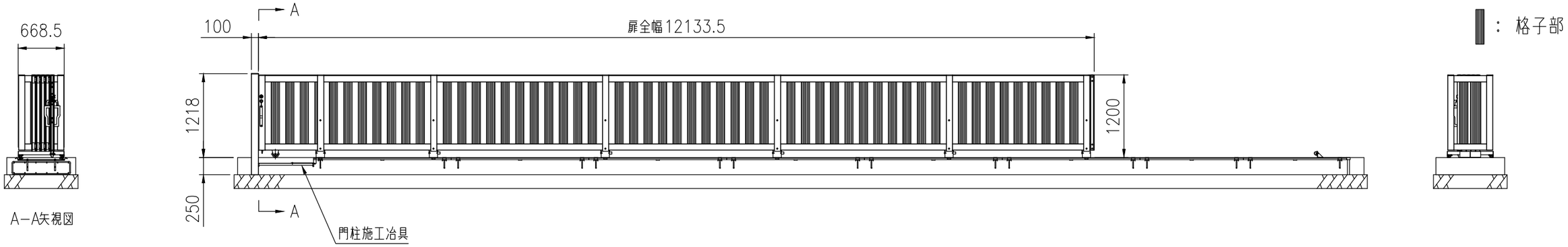

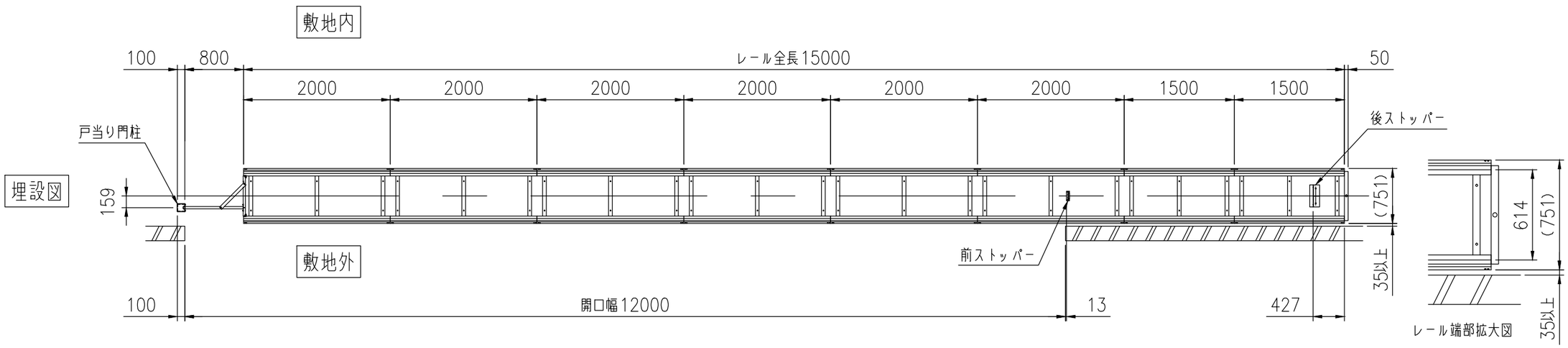

積水樹脂株式会社