品　　名	セキスイ アルミ大型引戸
タ イ プ	1型 H16 8000mm 片 右引き
呼　　称	アルミヒキド 1−1680S R
高さ・開口幅	H16・8000mm
図面番号	KFTH01159

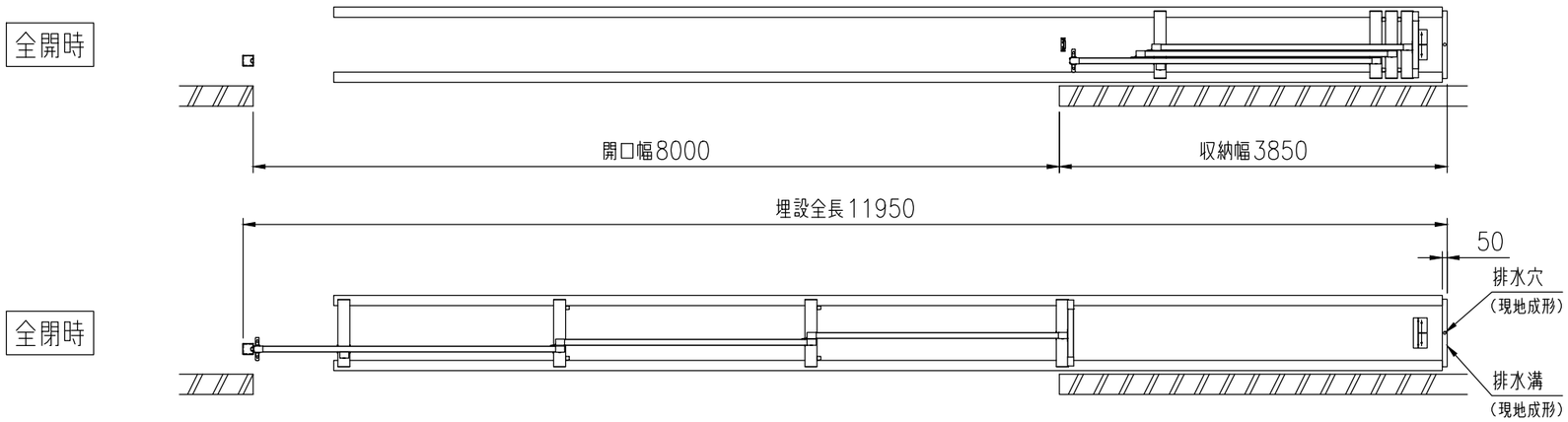

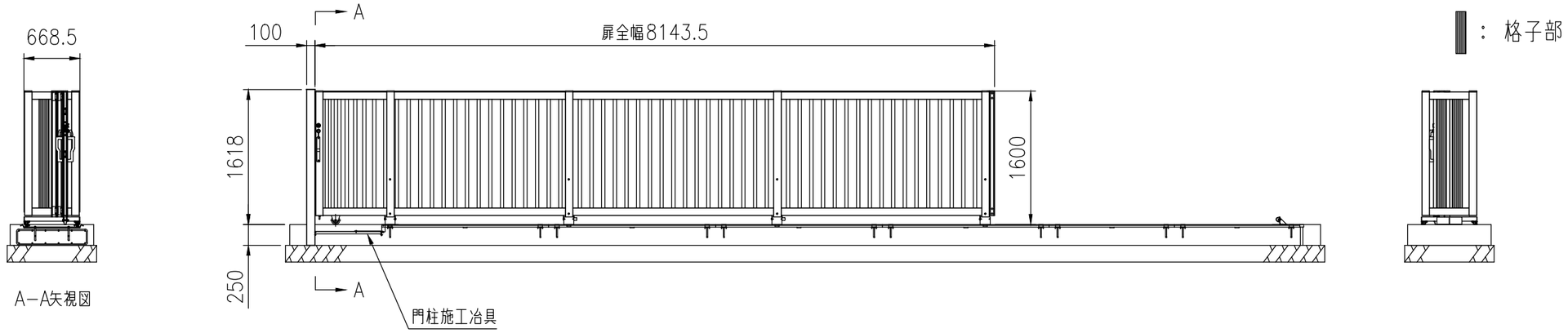

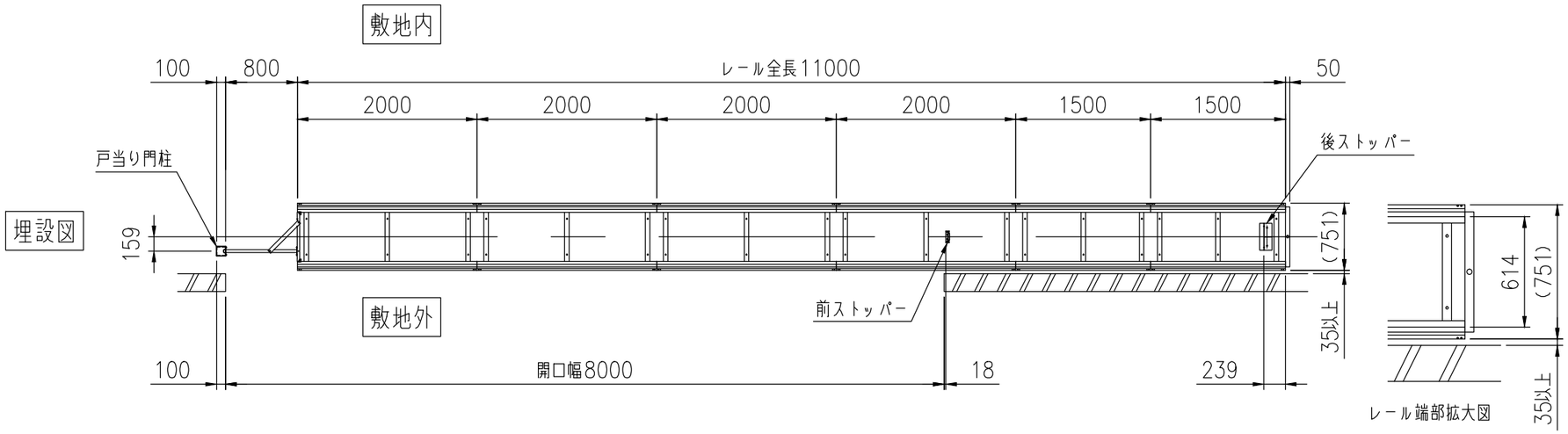

積水樹脂株式会社