タイプ	シティルーフエクシーレ
品番	XS-240F-1S5m
図面番号	KAPH00198■2

平面図（S=1：20）

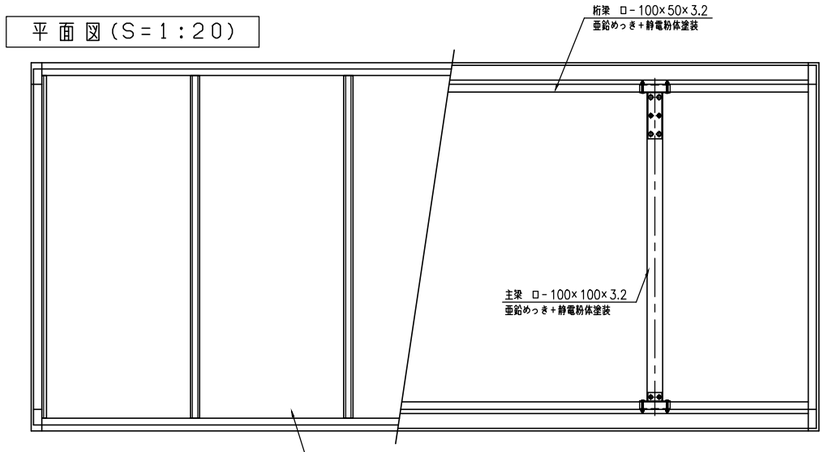

屋根パネルユニット
フレーム：アルミ押出形材 アルマイト＋電解着色（ステンカラー）
屋 根 材：プラメタル（不燃積層複合材） t=3.0（屋根面：シャンペンシルバー、天井面：ホワイト）

正面図（S=1：20）

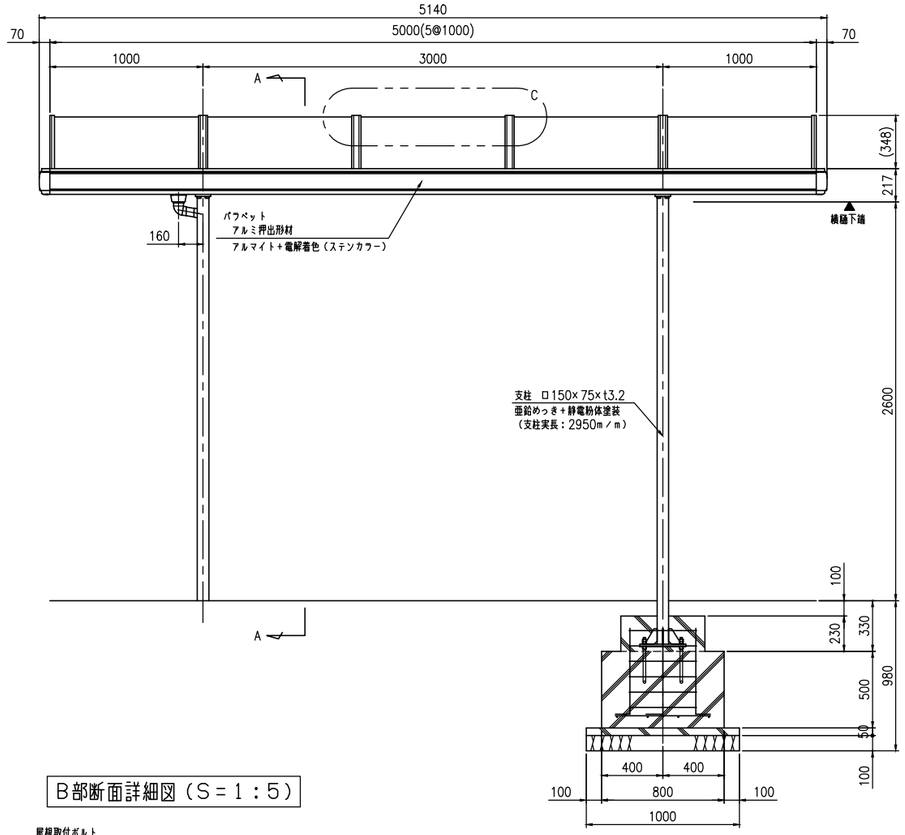

A－A断面詳細図（S=1：10）

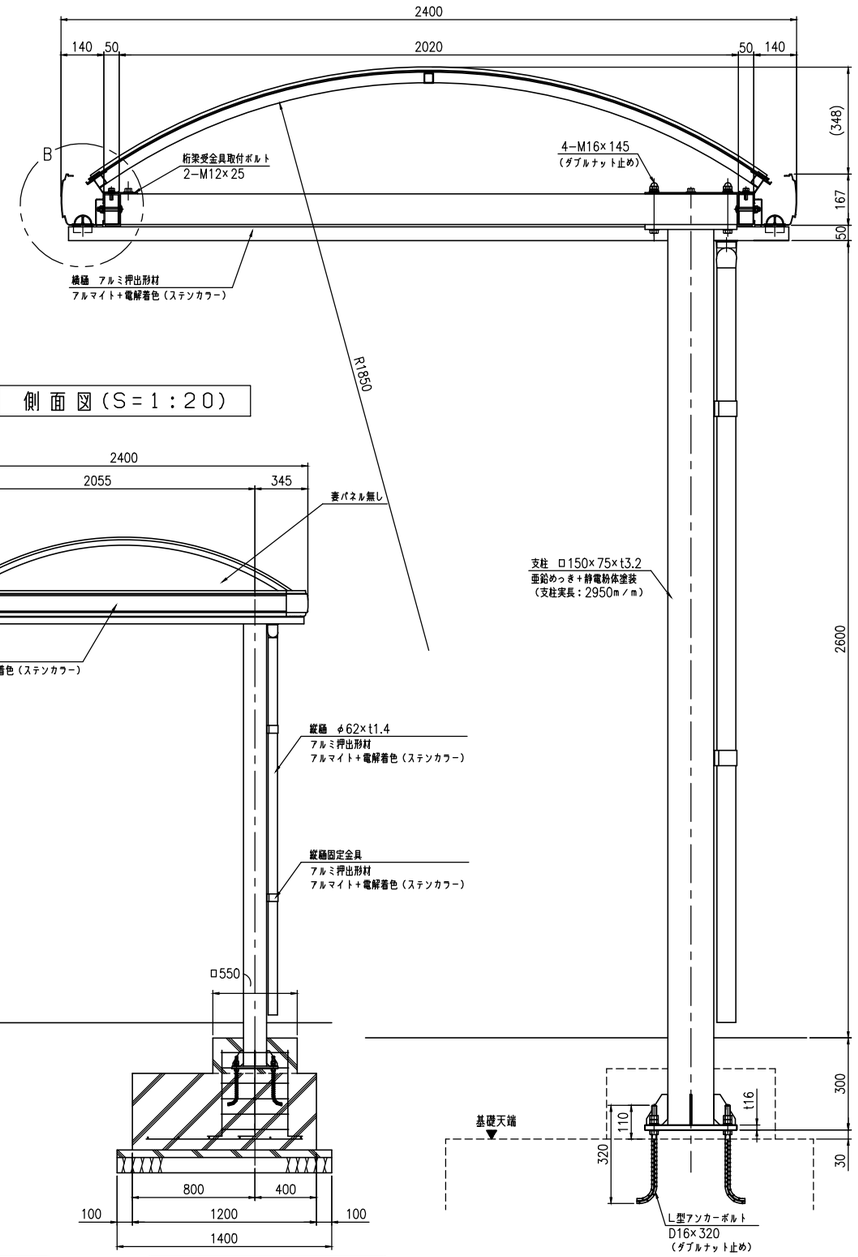

側面図（S=1：20）

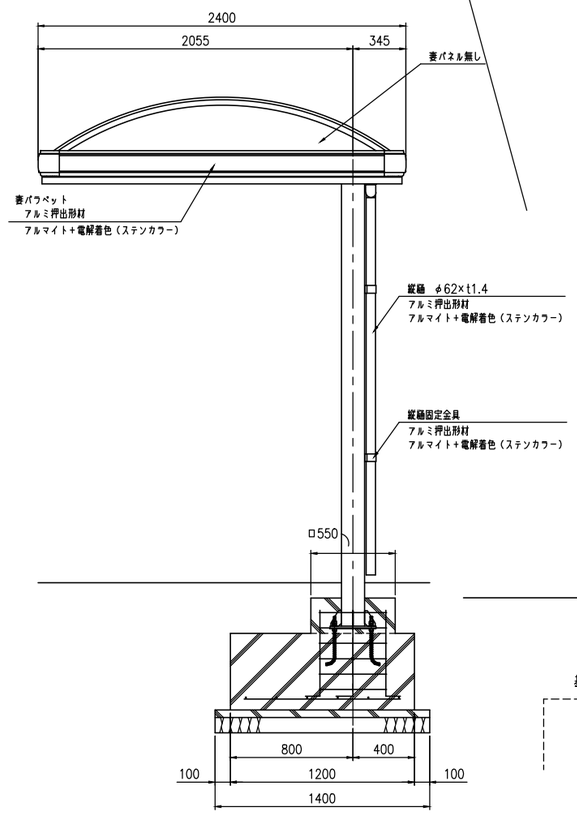

B部断面詳細図（S=1：5）

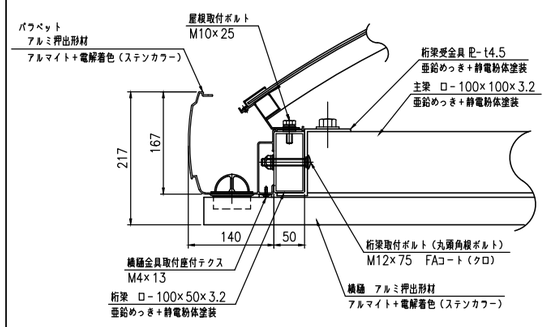

C部断面詳細図（S=1：2）

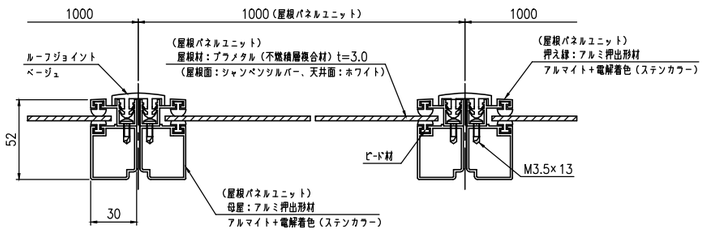

ベースプレート詳細図（S=1：10）

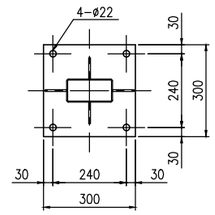
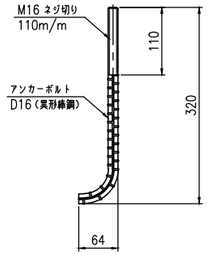
アンカー詳細図（S=1：5）