タイプ	シティルーフエクシーレ
品番	XS-150F-2S8m
図面番号	KAPH00142■2

平面図（S=1：20）

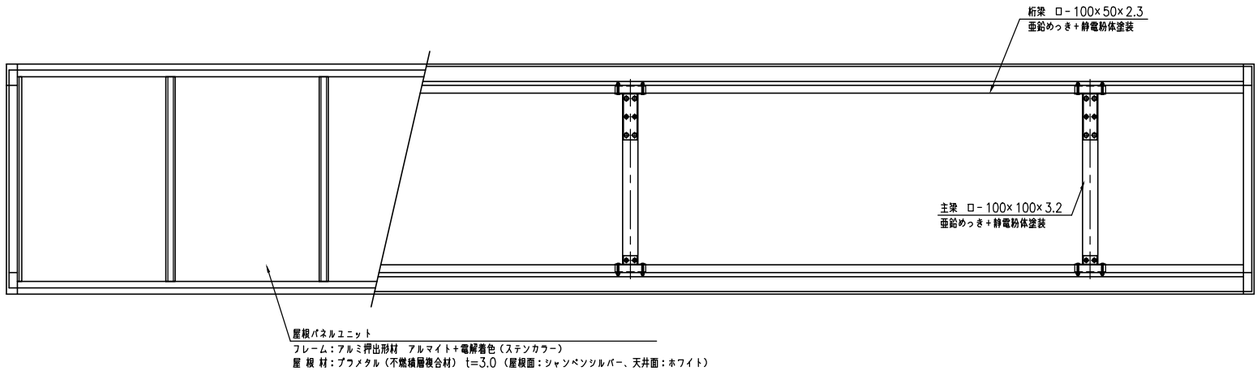

正面図（S=1：20）

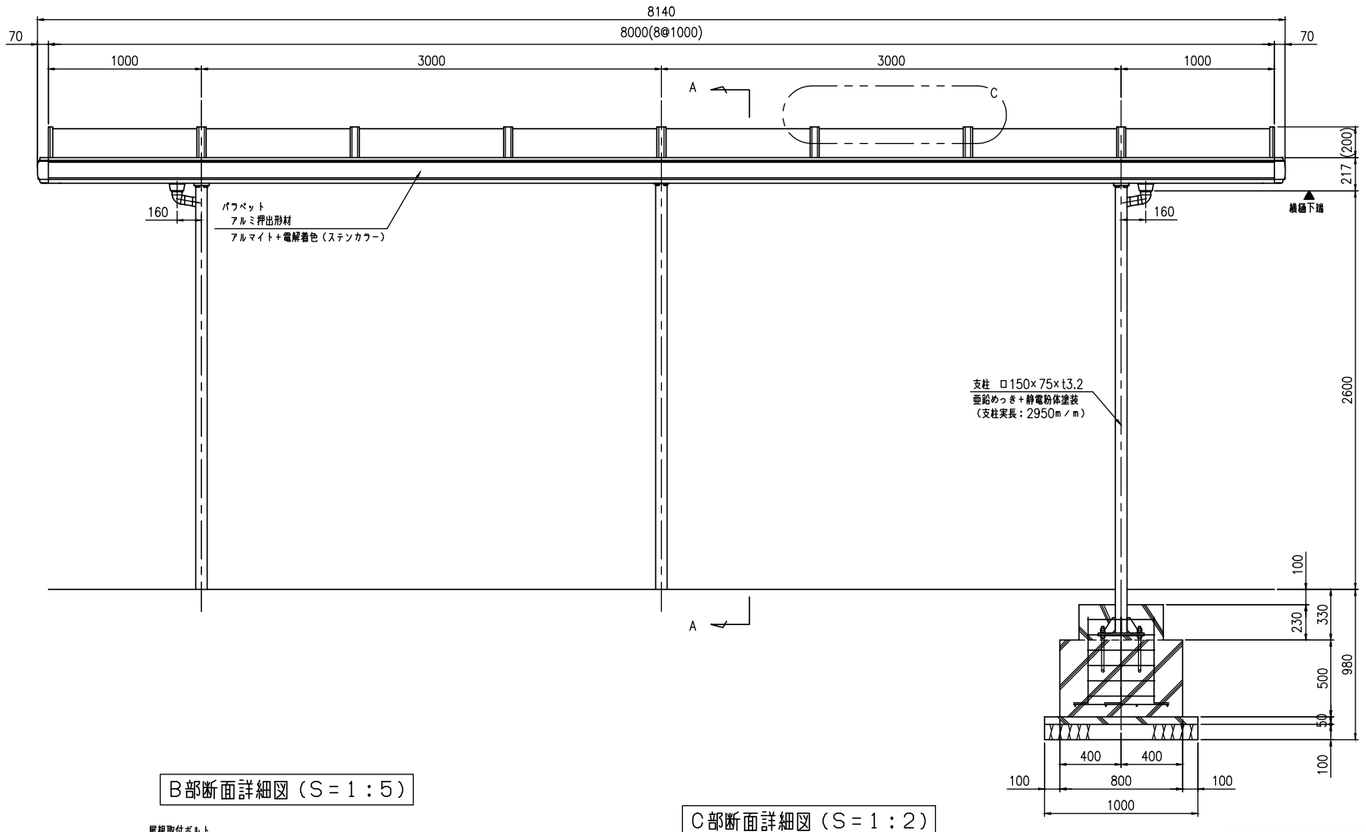

A－A断面詳細図（S=1：10）

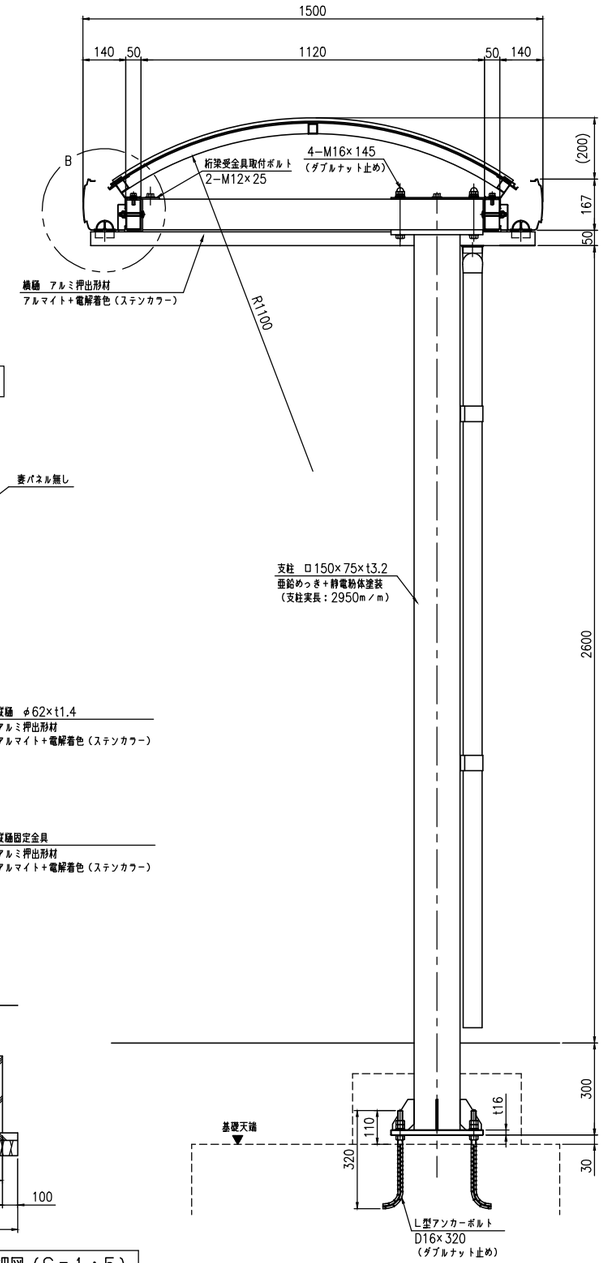

側面図（S=1：20）

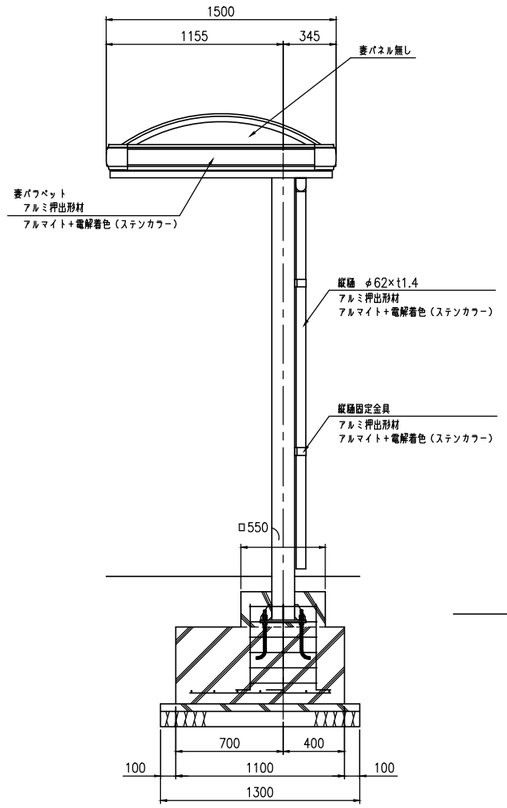

B部断面詳細図（S=1：5）

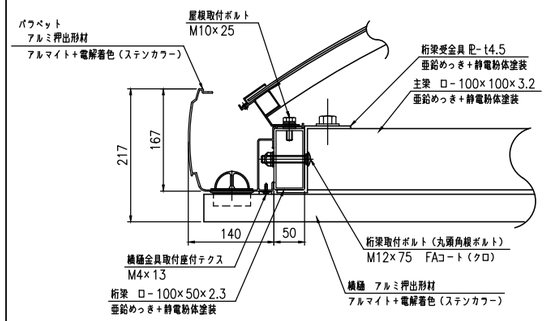

C部断面詳細図（S=1：2）

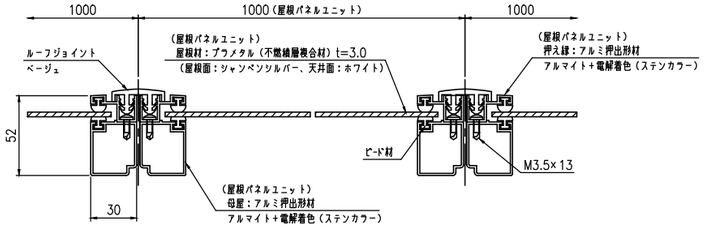

ベースプレート詳細図（S=1：10）

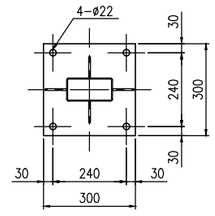
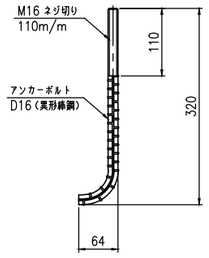
アンカー詳細図（S=1：5）