品　番	HTS-S20-PC-H21-2S
図面番号	KAPH00234※2
設計条件	基 準 風 速 ： V_0 =36m/s 地表面粗度区分 ： Ⅲ 積 雪 荷 重 ： 600N/m²
	長 期 地 耐 力 ： 50kN/m² コンクリートの設計基準強度 ： 18N/mm²

・基礎の必要強度に応じて現地にて配筋設計対応

G−G断面図（S＝1：3）

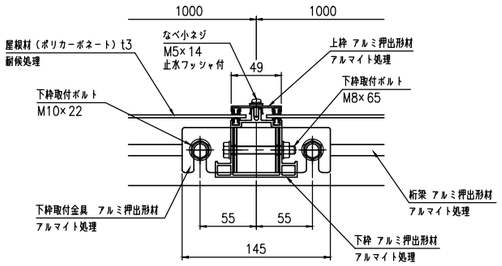

F部詳細図（S＝1：10）

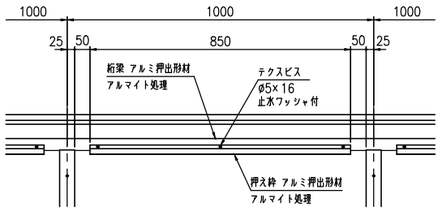

B部断面詳細図（S＝1：5）

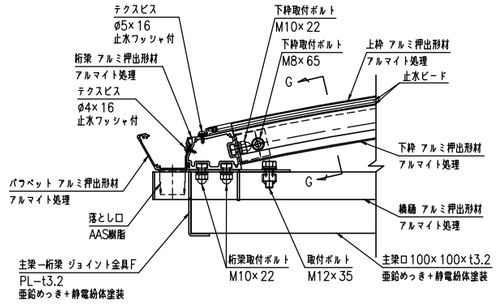

A−A断面図（S＝1：15）

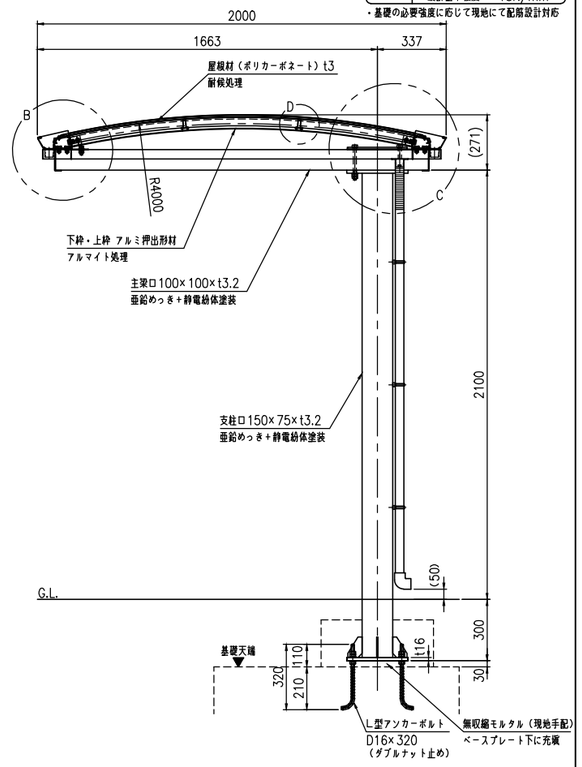

平 面 図（S＝1：30）

▼（縦樋落とし位置）

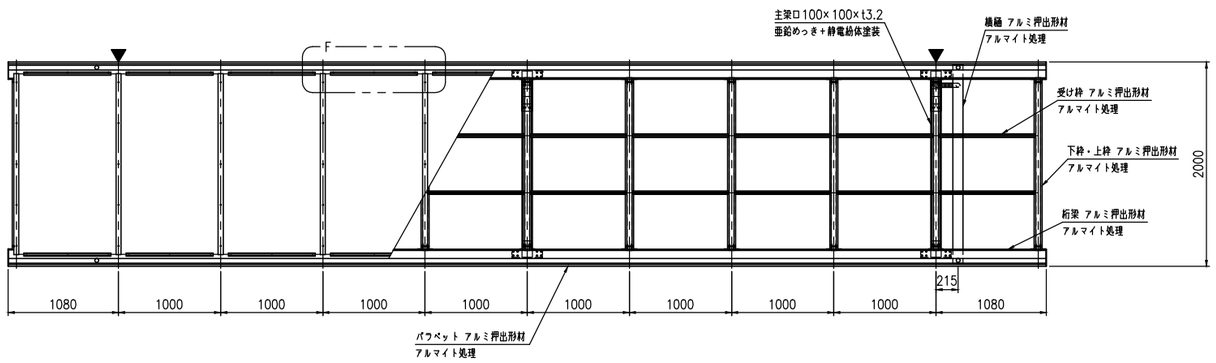

C部断面詳細図（S＝1：5）

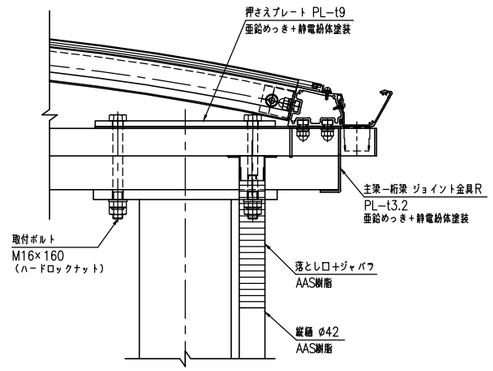

正 面 図（S＝1：30）

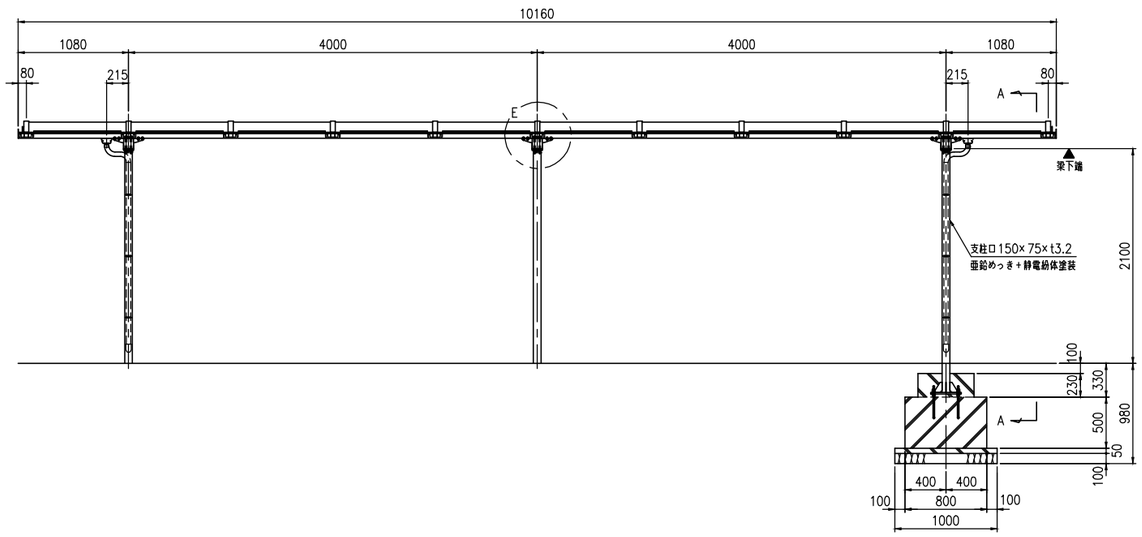

側 面 図（S＝1：30）

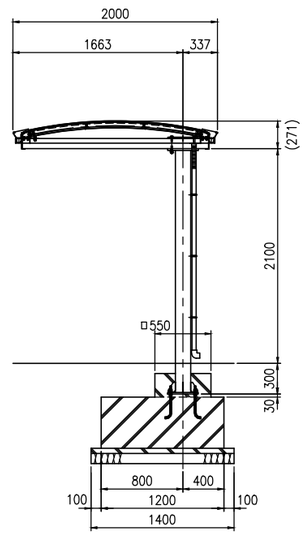

D部詳細図（S＝1：3）

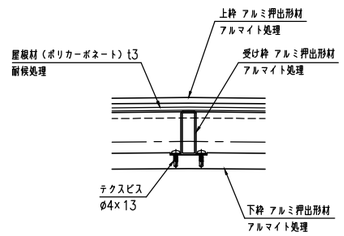

E部詳細図（S＝1：10）

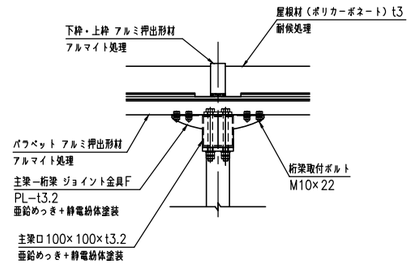

ベースプレート詳細図（S＝1：10）

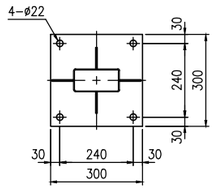
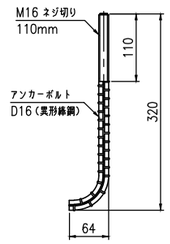
アンカー詳細図（S＝1：5）