タイプ	GRタイプ
品 番	DGR21-HSP-S450-2S
図面番号	KAKH00238※1

屋根材取付詳細図（S＝1：5）

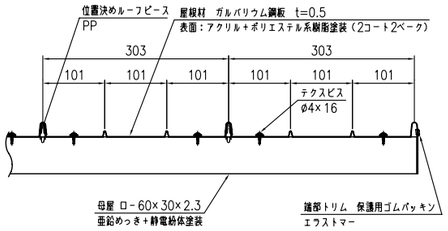

B部詳細図（S＝1：5）

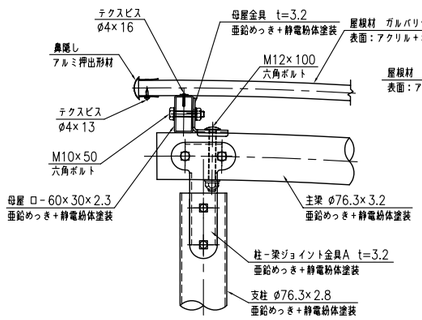

C部詳細図（S＝1：5）

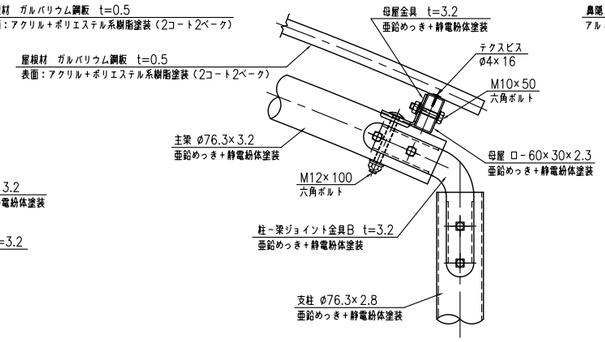

A－A断面図（S＝1：10）

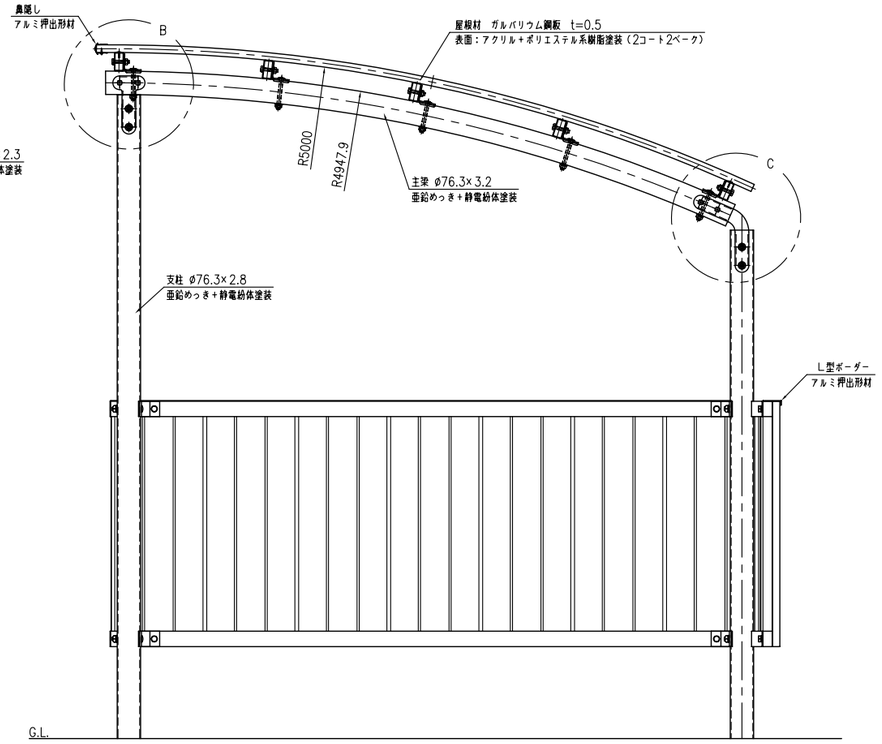

平 面 図（S＝1：20）

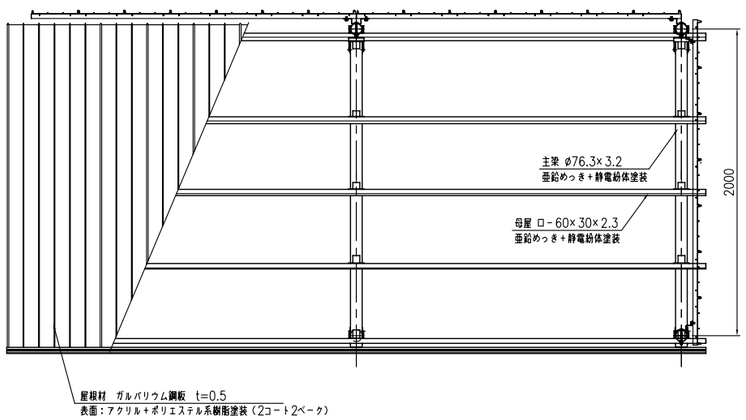

母屋取付詳細図（S＝1：5）

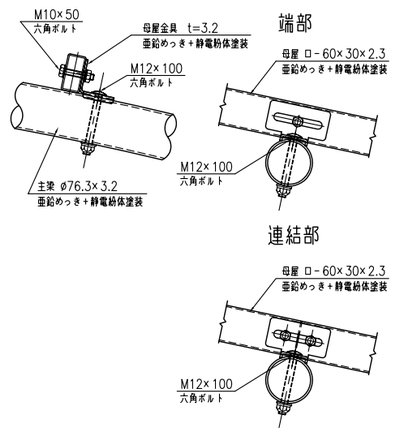

正 面 図（S＝1：20）

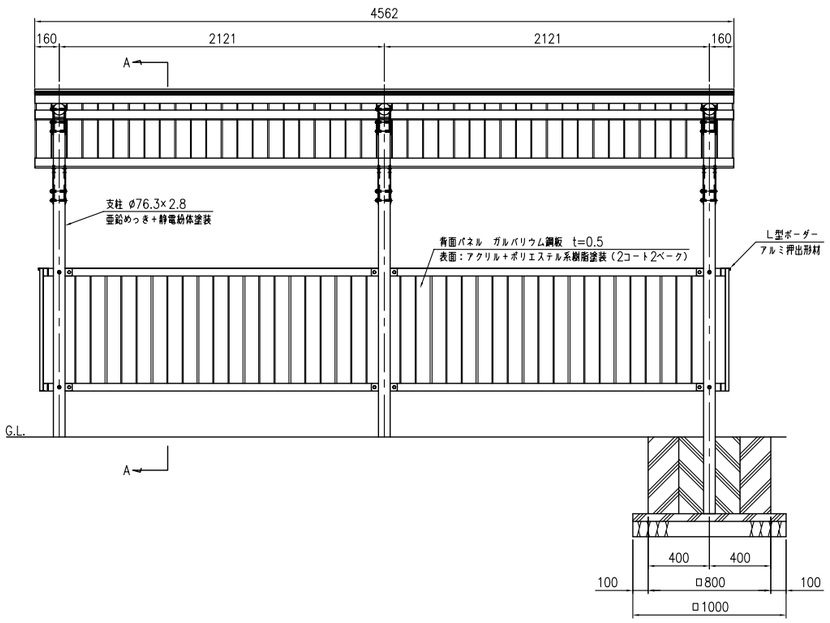

側 面 図（S＝1：20）

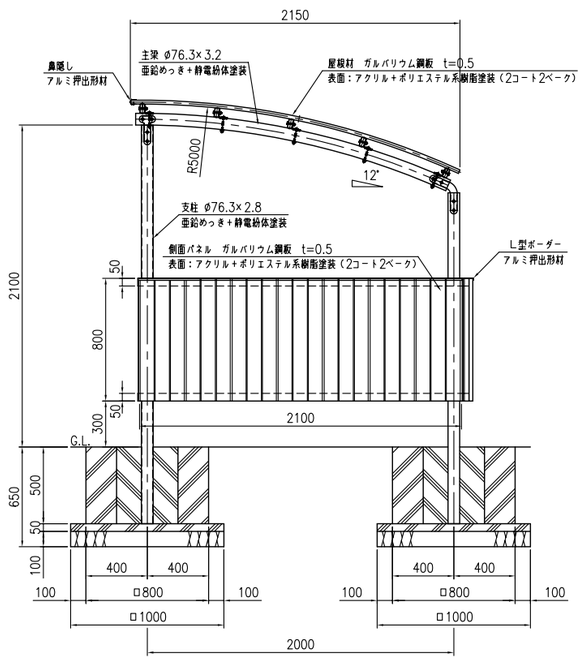
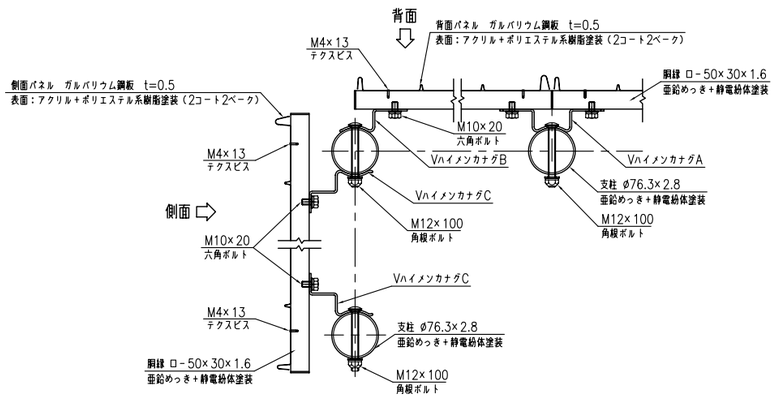
パネル取付詳細図（S＝1：5）