タイプ	アーバンルーフ
品番	UBR-20-HJBS-L-T-2S
図面番号	KAAH00018※1

基礎伏図(S=1:20)

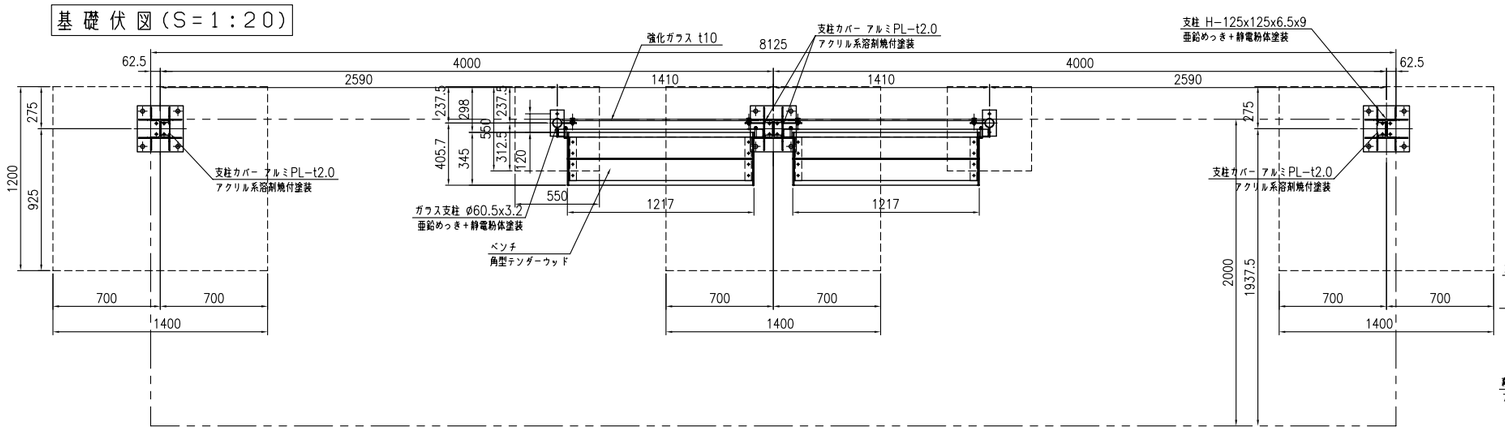

A-A断面図(S=1:10)

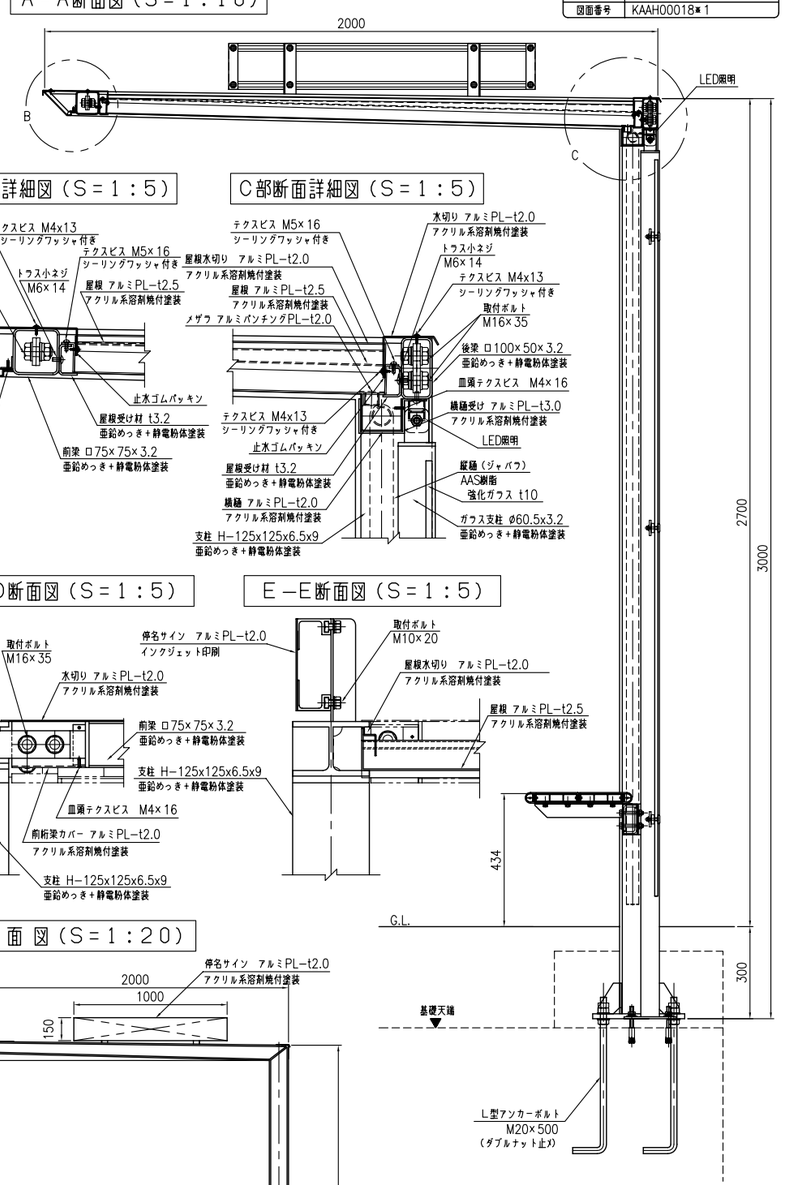

B部断面詳細図(S=1:5)

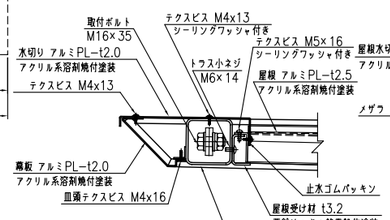

C部断面詳細図(S=1:5)

平面図(S=1:20)

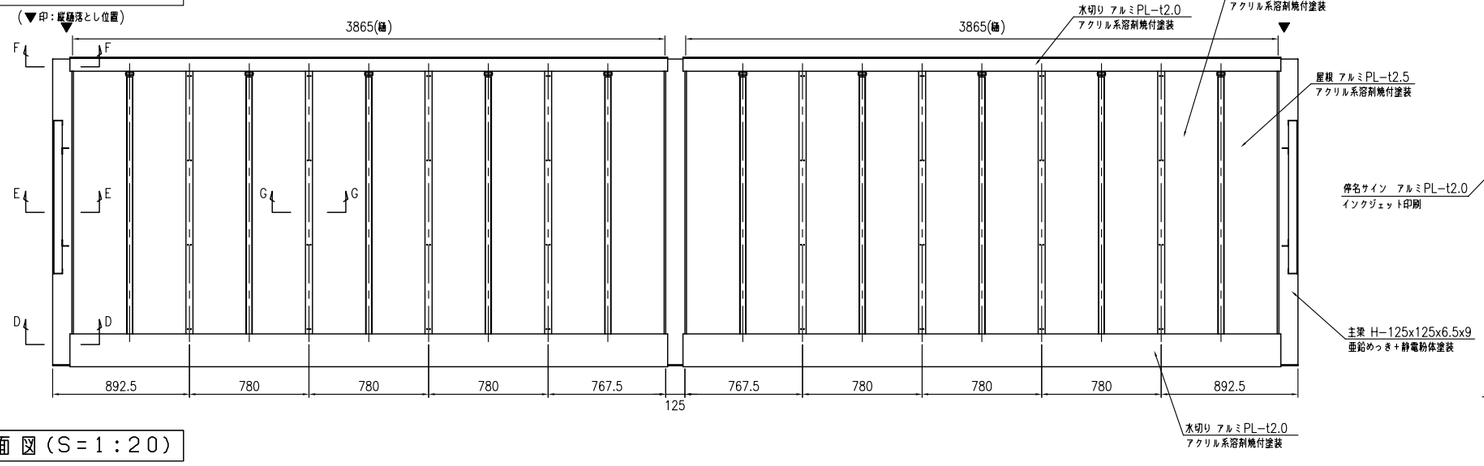

D-D断面図(S=1:5)

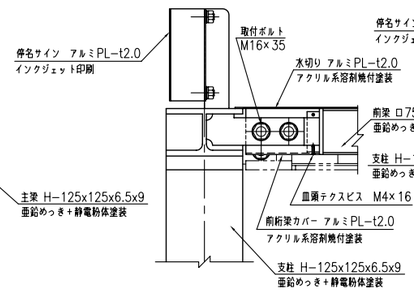

E-E断面図(S=1:5)

正面図(S=1:20)

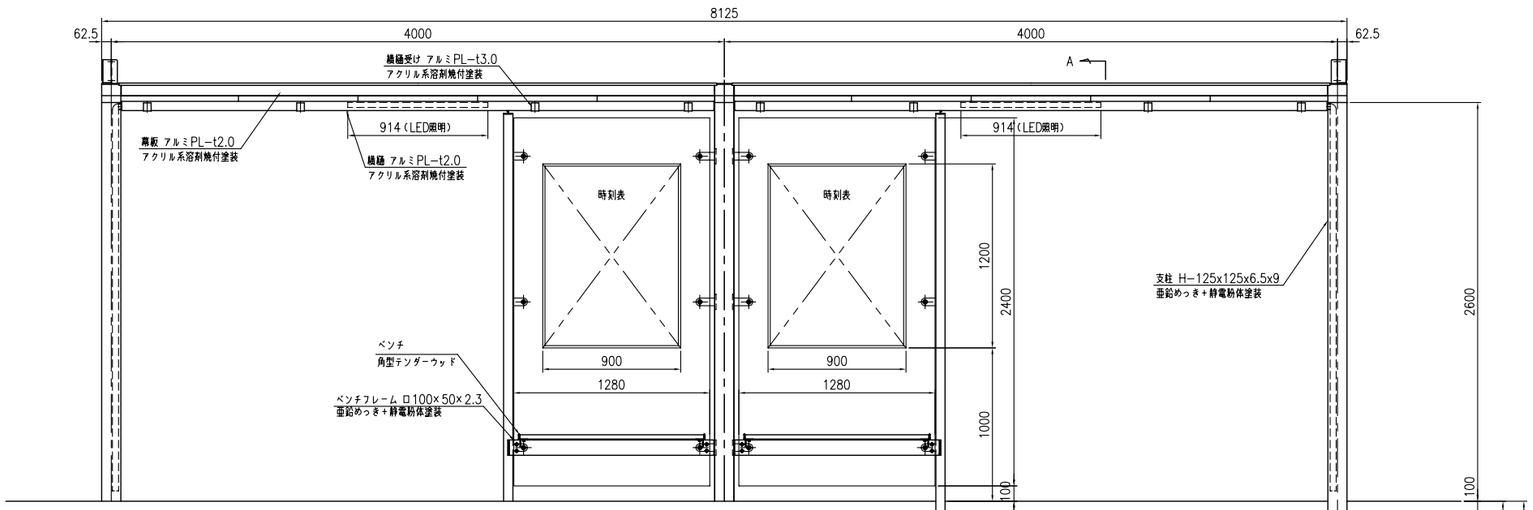

側面図(S=1:20)

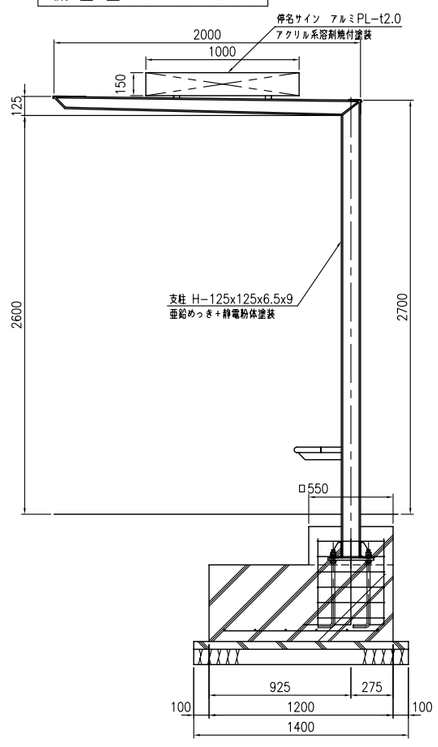

F-F断面図(S=1:5)

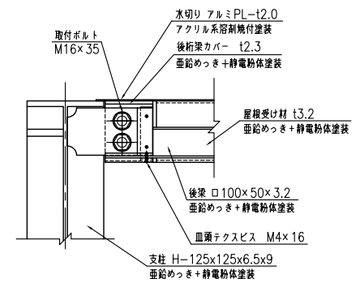

G-G断面図(S=1:5)

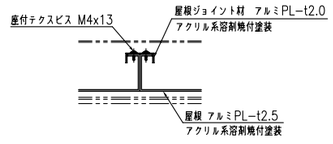

ベースプレート詳細図(S=1:10)

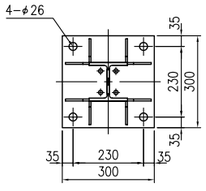
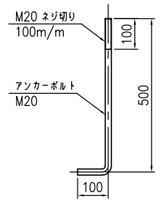
アンカー詳細図(S=1:10)