タイプ	フラットルーフ
品番	FTS-S24-1S
図面番号	KAAH0001*1

平面図（S=1：30）

（▼印：縦樋落とし位置）

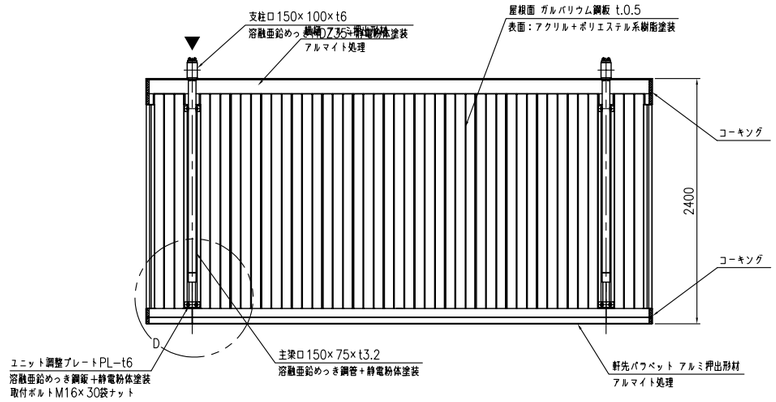

A－A断面詳細図（S=1：15）

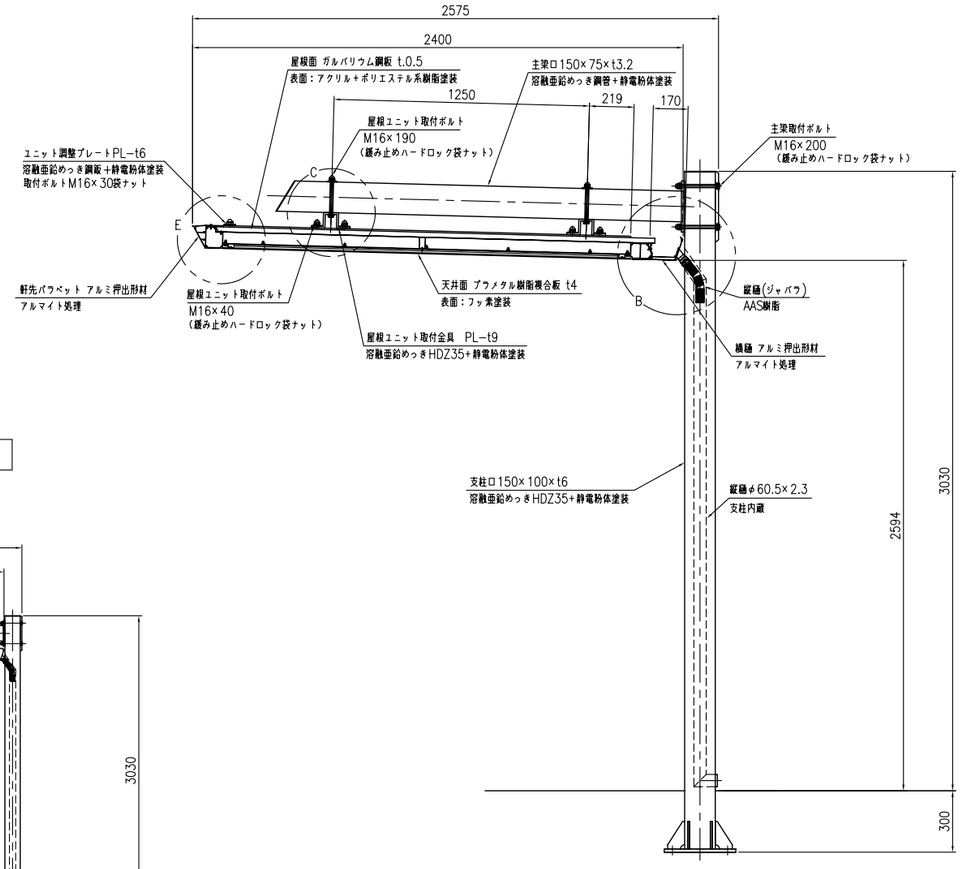

正面図（S=1：30）

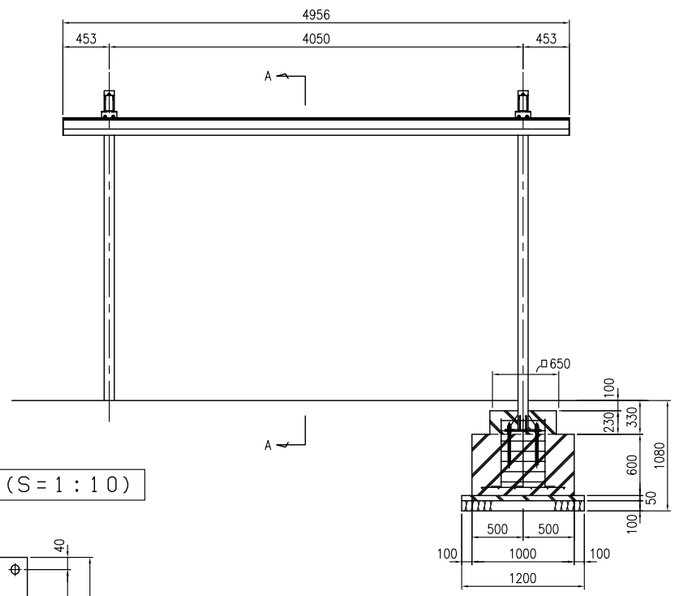

側面図（S=1：30）

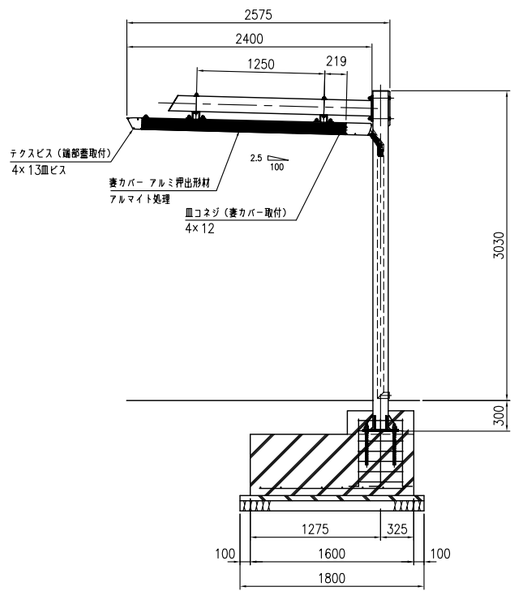

ベースプレート詳細図（S=1：10）

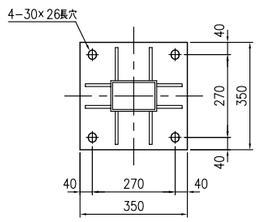

アンカー詳細図（S=1：5）

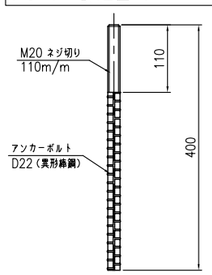

B部詳細図（S=1：5）

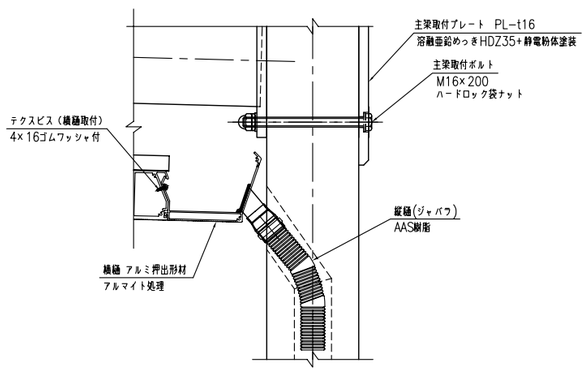

C部詳細図（S=1：5）

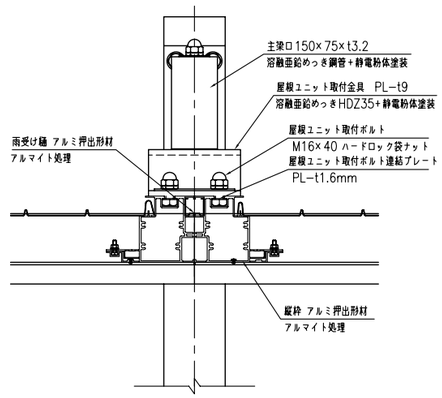

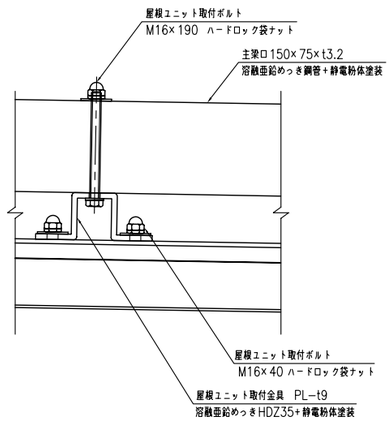

E部詳細図（S=1：5）

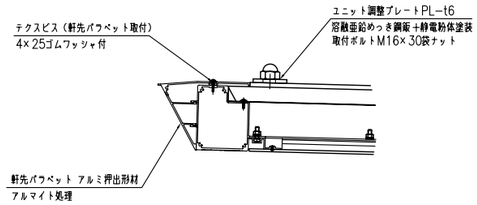
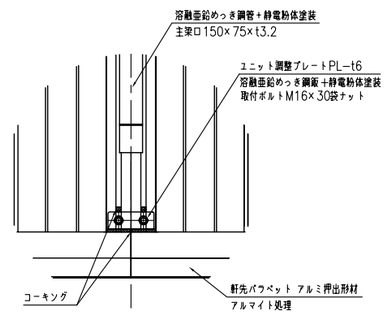
D部詳細図（S=1：10）