断　面　図　<S=1/20>

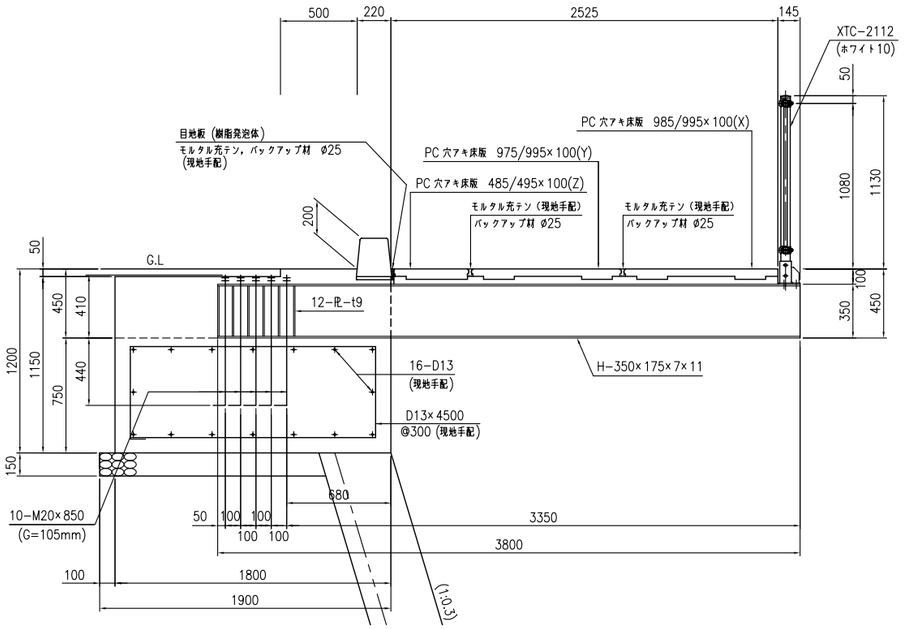

側　面　図　<S=1/20>

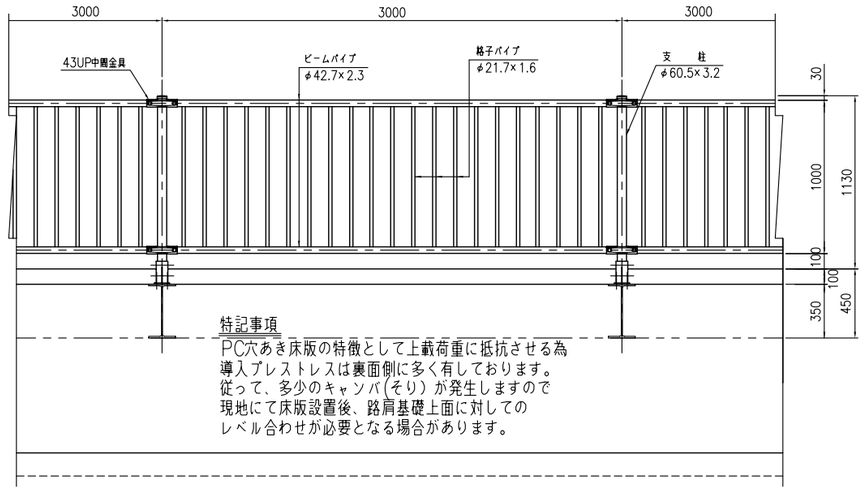

床版横目地詳細図　<S=1/5>

a － a

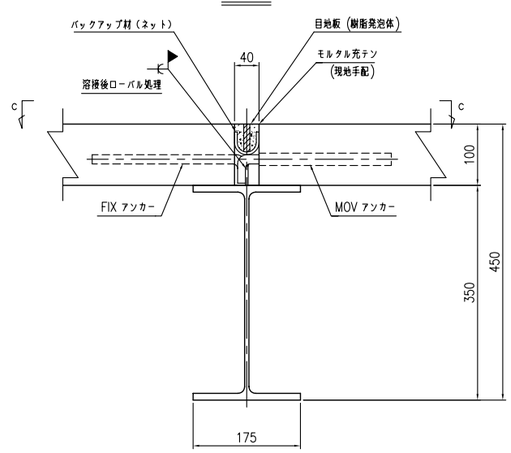

c － c

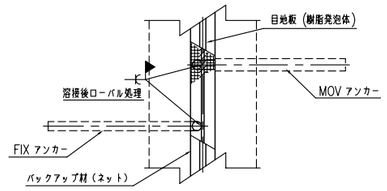

平　面　図　<S=1/20>

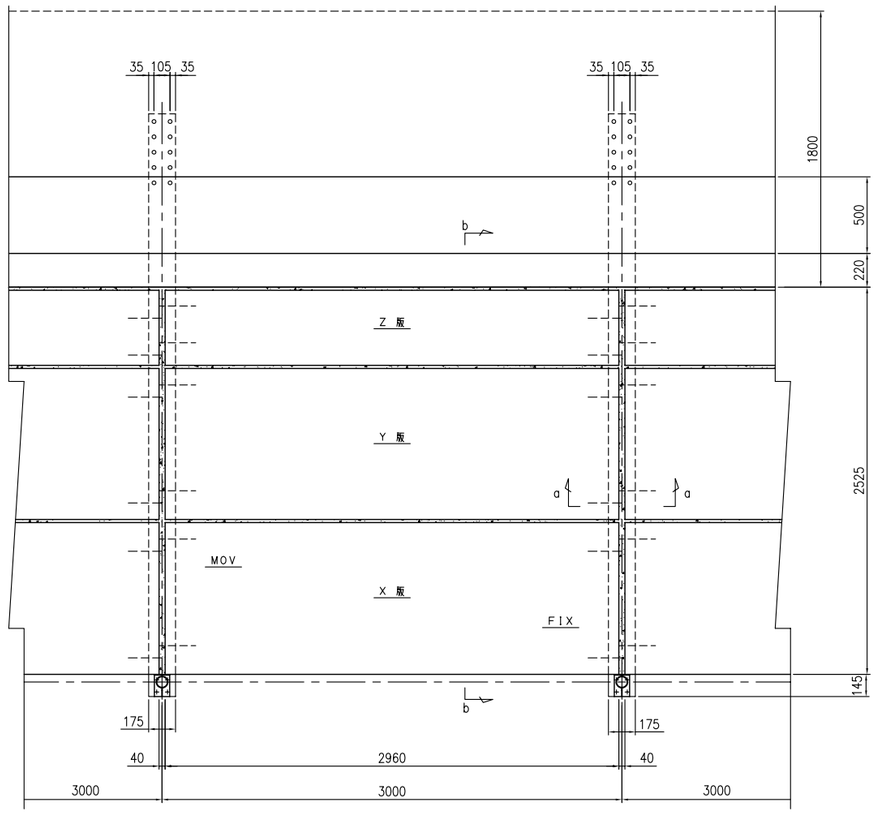

横梁詳細図　<S=1/20>

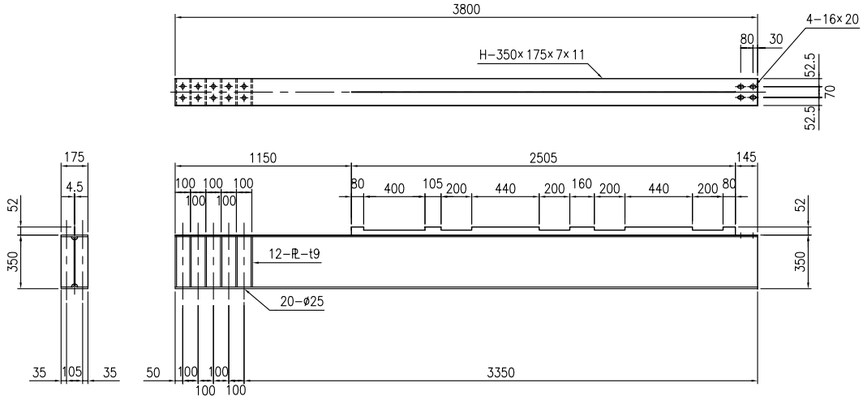

床版縦目地詳細図　<S=1/5>

b － b

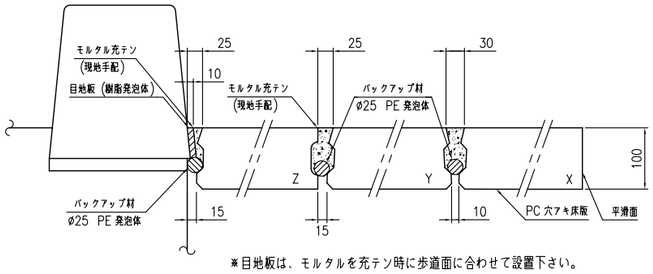

※目地板は、モルタルを充テン時に歩道面に合わせて設置下さい。

SC 3-25 FETN3