断　面　図　<S=1/20>

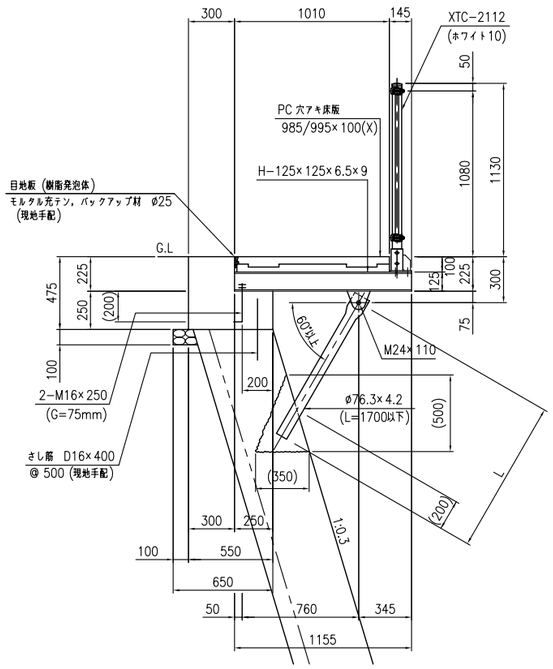

側　面　図　<S=1/20>

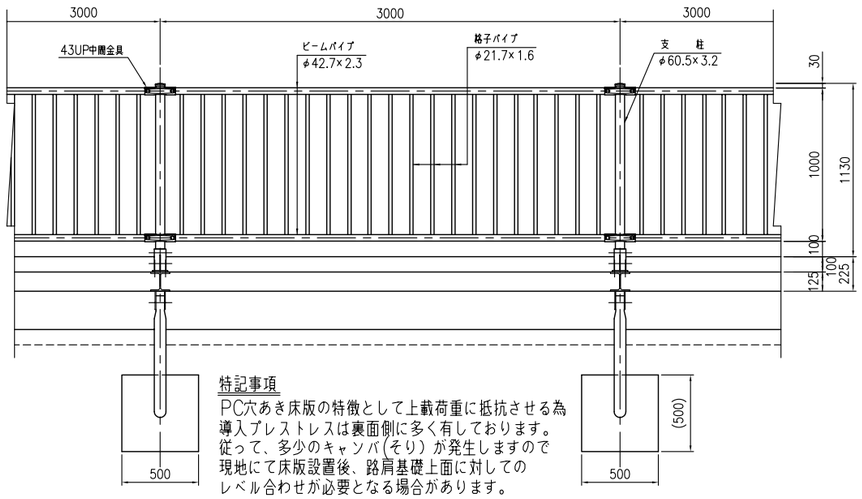

特記事項

PC穴あき床版の特徴として上載荷重に抵抗させる為導入プレストレスは裏面側に多く有しております。従って、多少のキャンバ(そり)が発生しますので現地にて床版設置後、路肩基礎上面に対してのレベル合わせが必要となる場合があります。

床版横目地詳細図　<S=1/5>

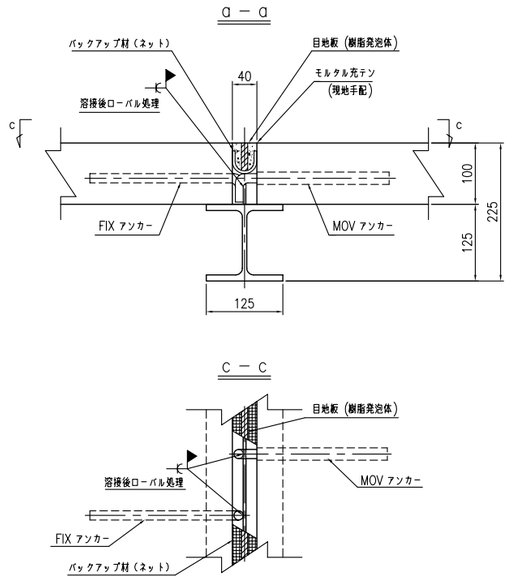

横梁詳細図　<S=1/20>

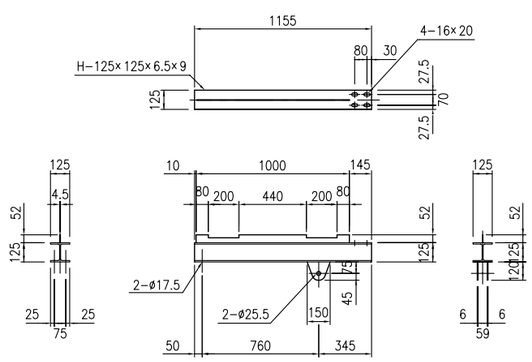

平　面　図　<S=1/20>

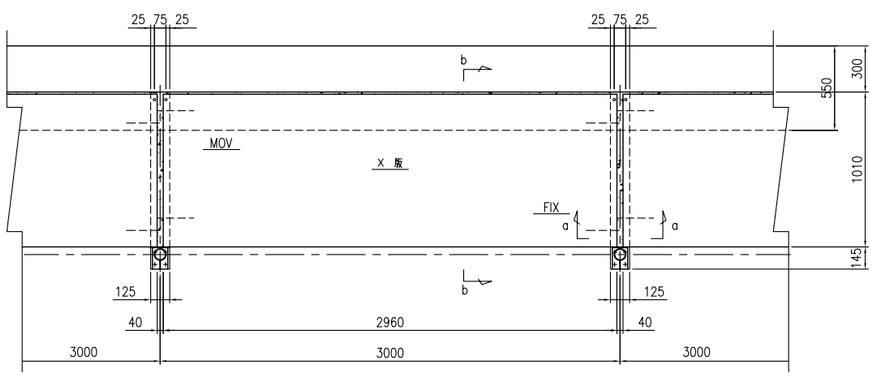

床版縦目地詳細図　<S=1/5>

b－b

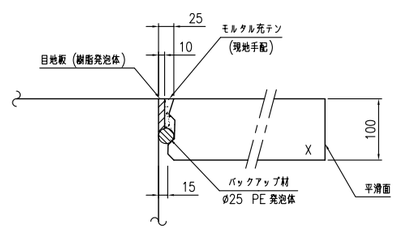

※目地板は、モルタルを充テン時に歩道面に合わせて設置下さい。