断　面　図 <S=1/20>

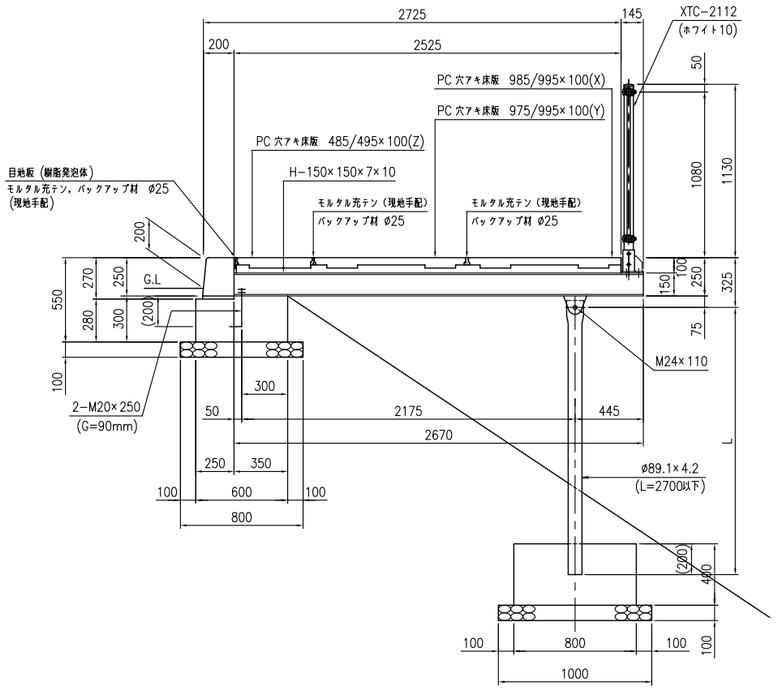

側　面　図 <S=1/20>

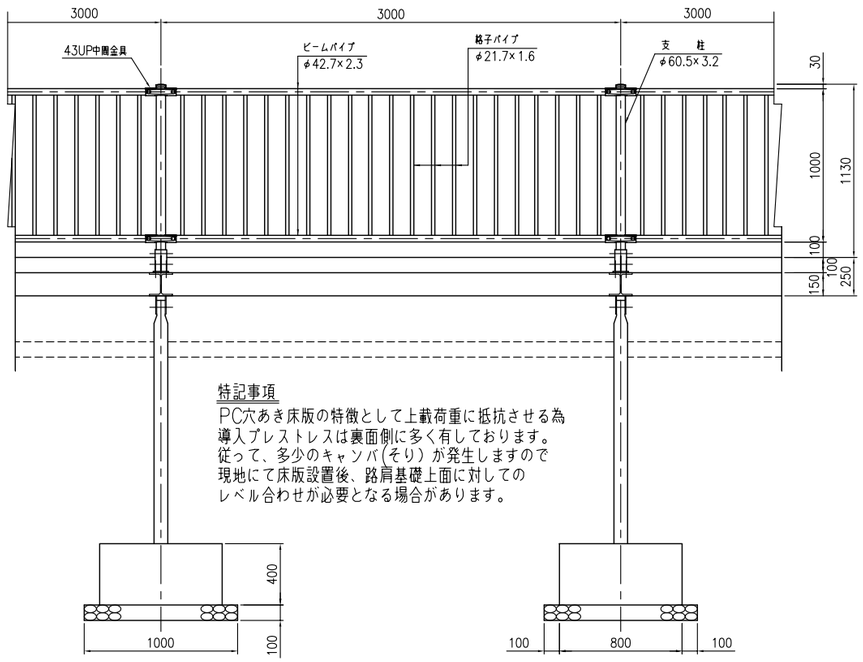

特記事項

PC穴あき床版の特徴として上載荷重に抵抗させる為
導入プレストレスは裏面側に多く有しております。
従って、多少のキャンバ(そり)が発生しますので
現地にて床版設置後、路肩基礎上面に対しての
レベル合わせが必要となる場合があります。

床版横目地詳細図 <S=1/5>

a－a

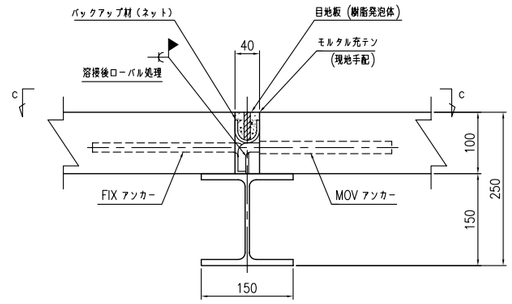

C－C

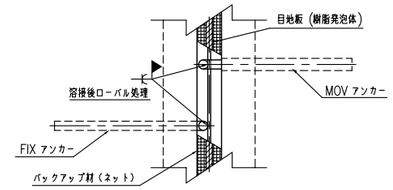

横梁詳細図 <S=1/20>

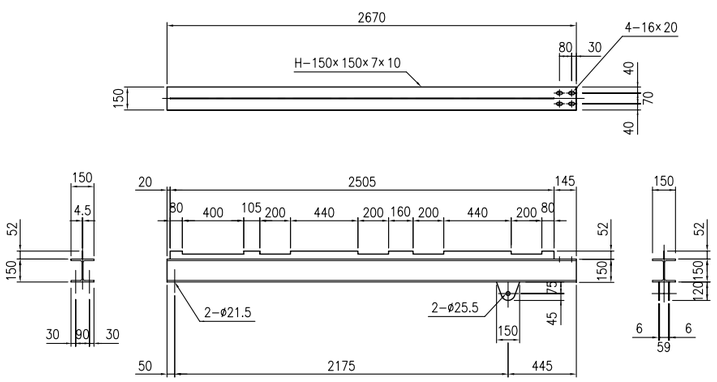

平　面　図 <S=1/20>

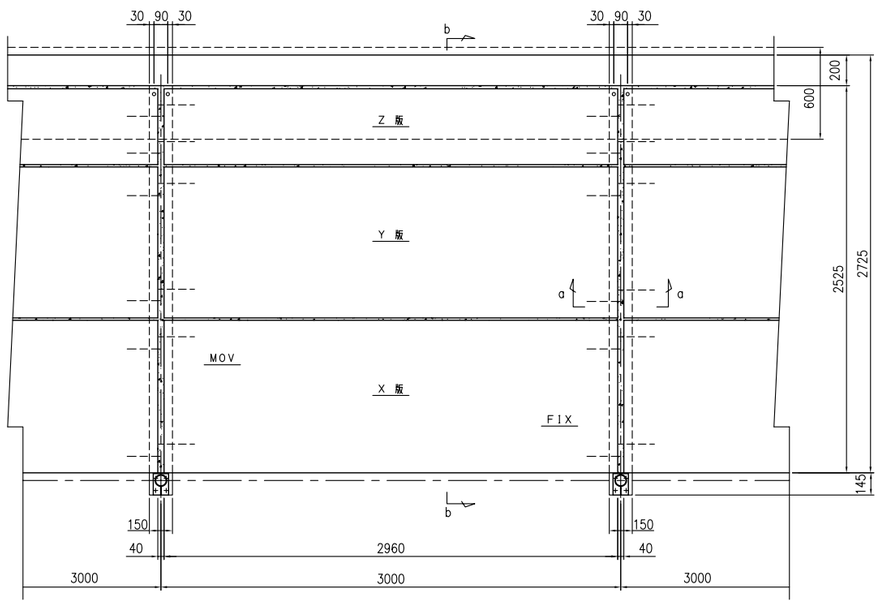

床版縦目地詳細図 <S=1/5>

b－b

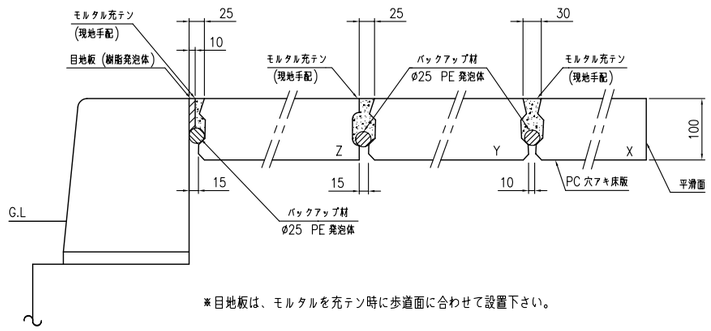

※目地板は、モルタルを充テン時に歩道面に合わせて設置下さい。

SA 3-25MEN3