断　面　図　<S=1/20>

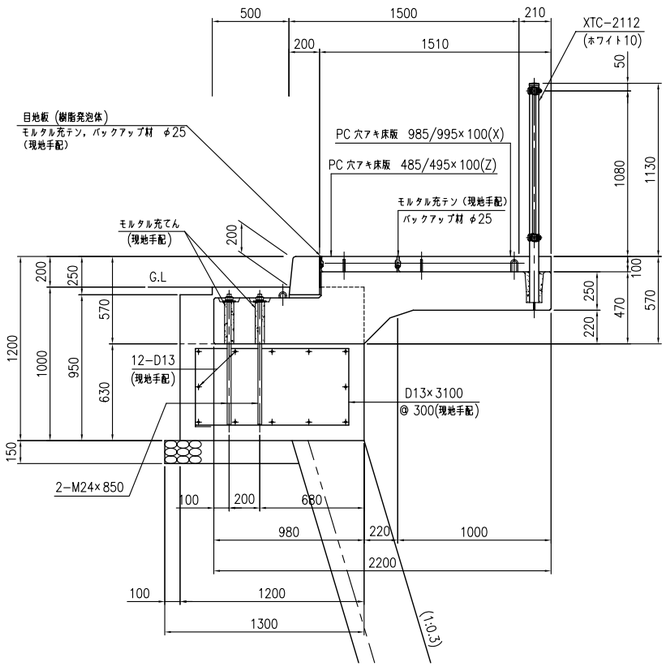

側　面　図　<S=1/20>

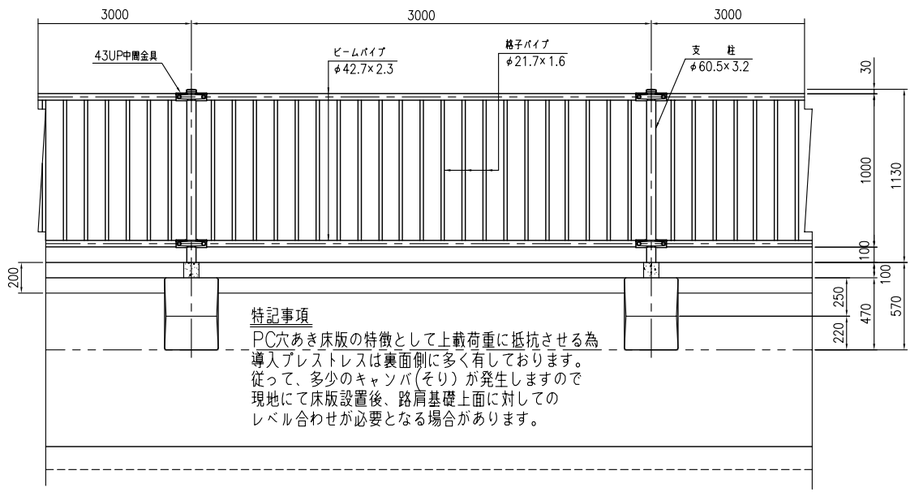

アンカーボルト埋込み部詳細図

<S=1/10>

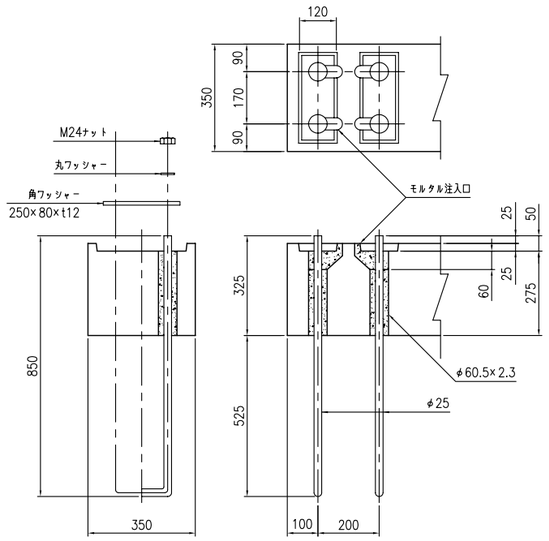

横梁詳細図　<S=1/20>

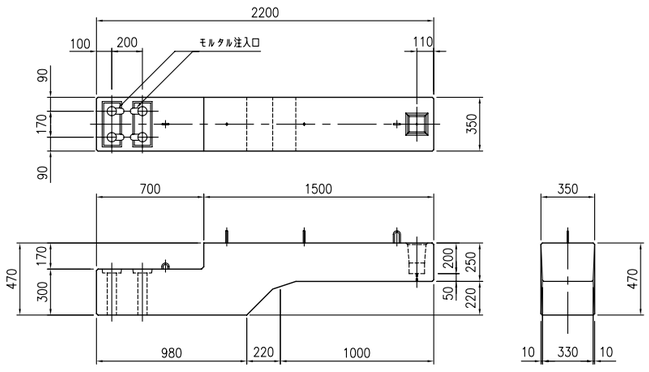

平　面　図　<S=1/20>

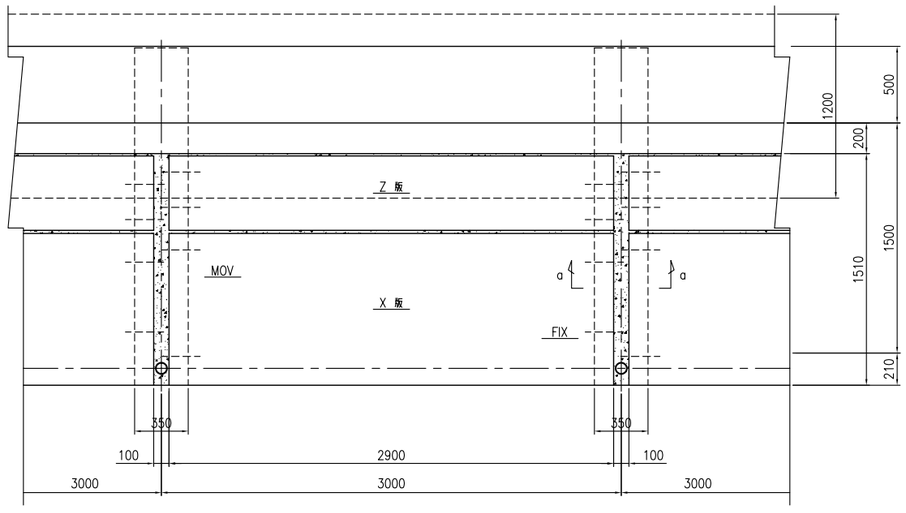

床版縦目地詳細図　<S=1/5>

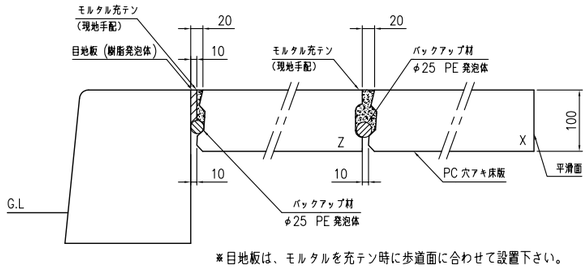

※目地板は、モルタルを充テン時に歩道面に合わせて設置下さい。

床版横目地詳細図　<S=1/5>

a－a

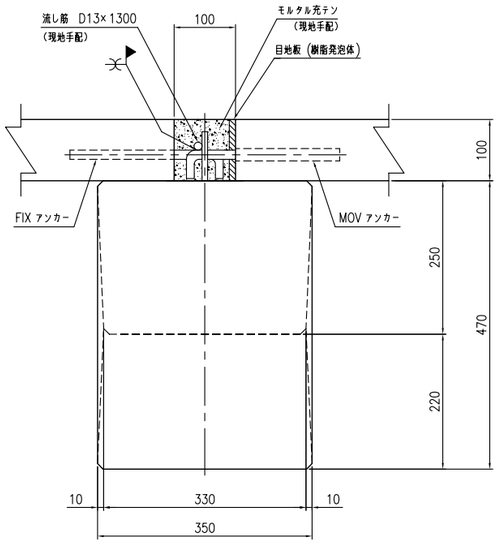

SCC 3-15M