断面図 <S=1/20>

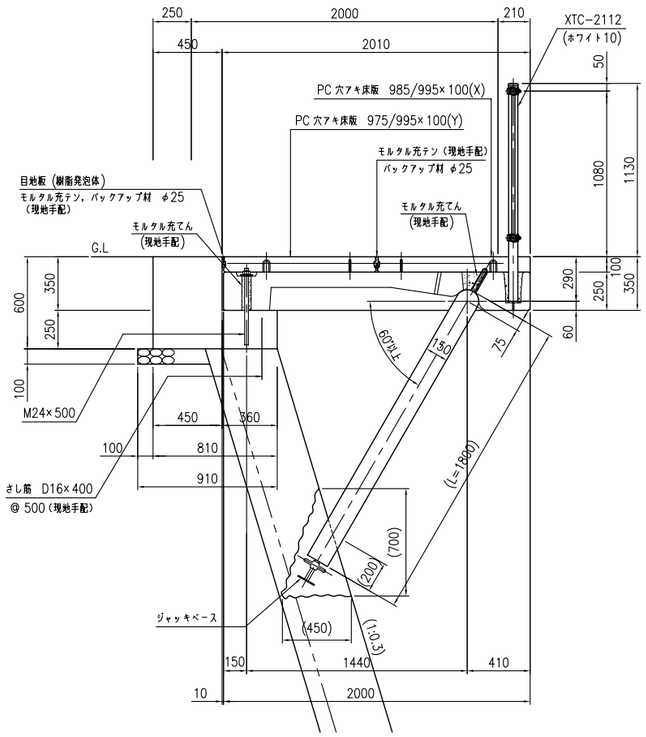

側面図 <S=1/20>

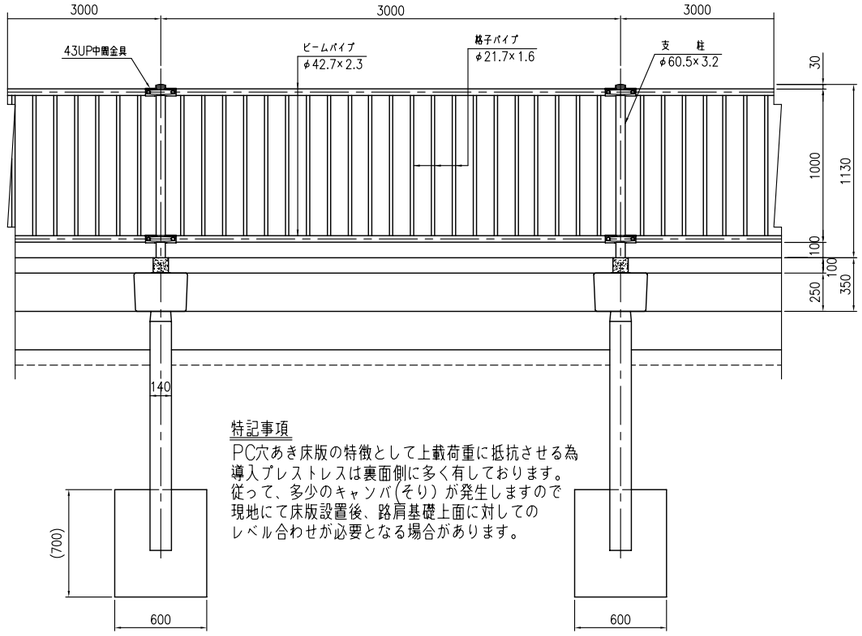

特記事項

PC穴あき床版の特徴として上載荷重に抵抗させる為
導入プレストレスは裏面側に多く有しております。
従って、多少のキャンバ(そり)が発生しますので
現地にて床版設置後、路肩基礎上面に対しての
レベル合わせが必要となる場合があります。

ジャッキベース 詳細図

<S=1/10>

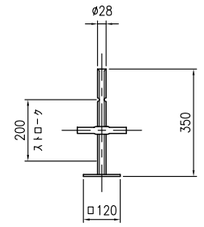

基礎ボルト埋込み部詳細図

<S=1/10>

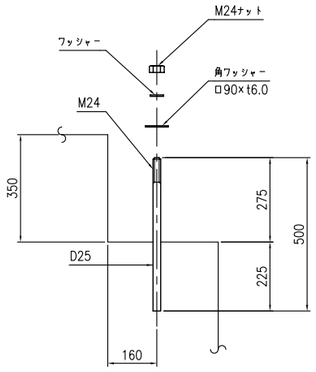

横梁詳細図 <S=1/20>

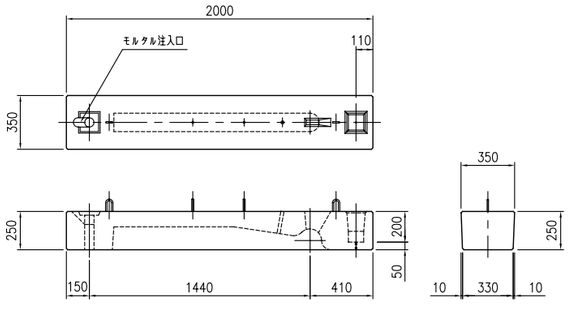

支柱詳細図 <S=1/20>

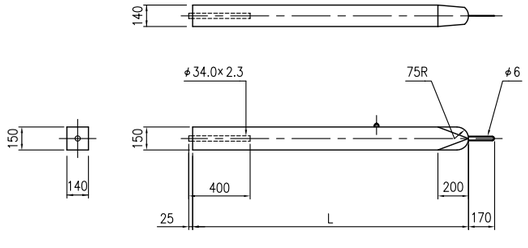

平面図 <S=1/20>

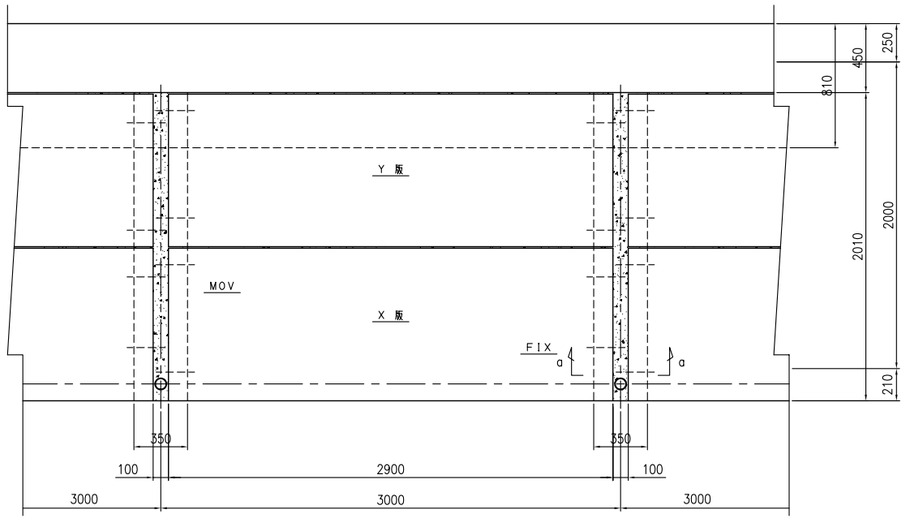

床版横目地詳細図 <S=1/5>

a－a

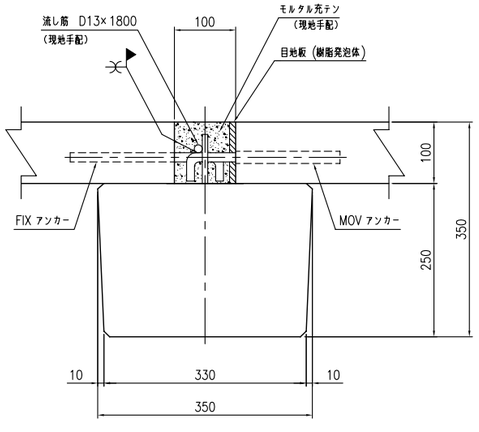

床版縦目地詳細図 <S=1/5>

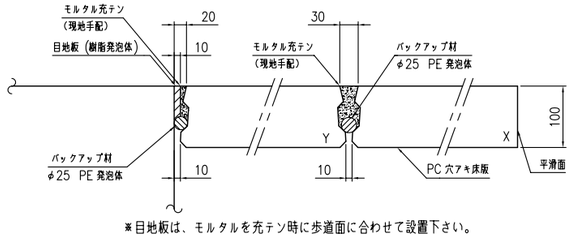

※目地板は、モルタルを充テン時に歩道面に合わせて設置下さい。